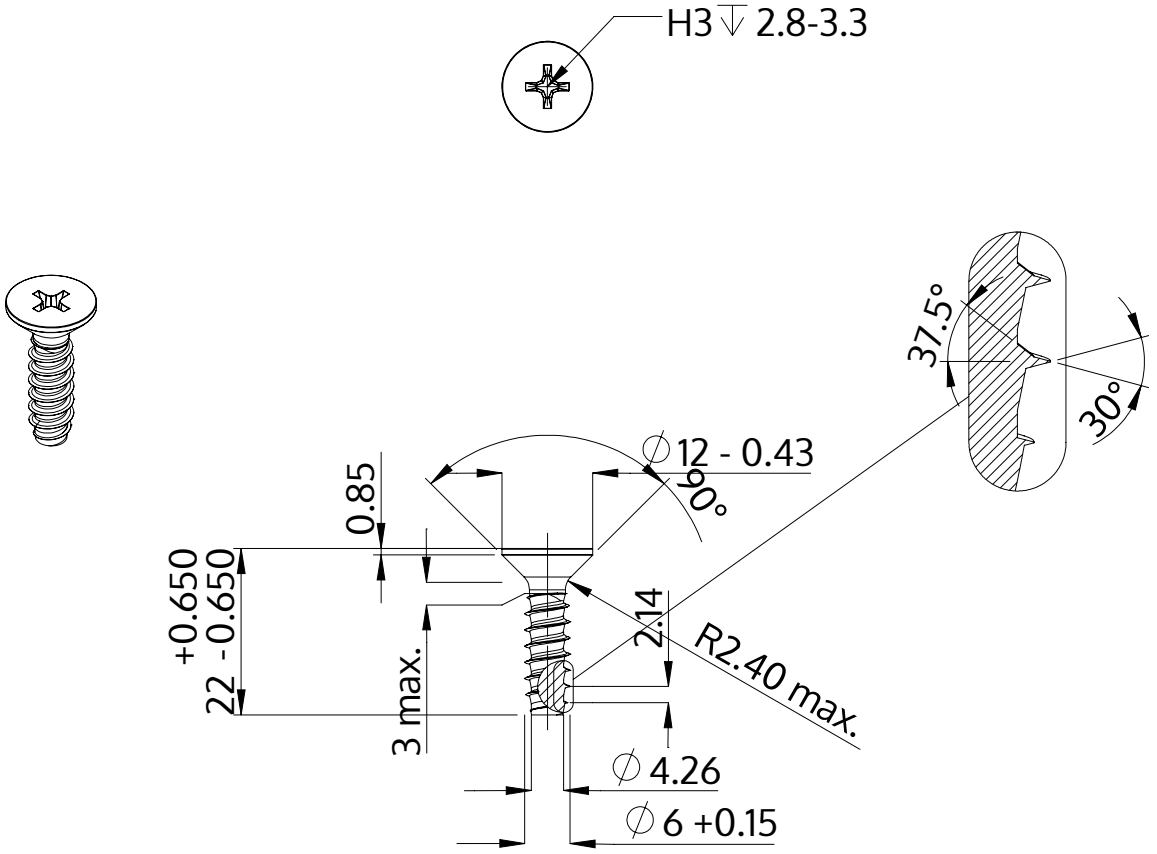

Beskrivelse	STP33 6.0x22.0 - H3
Materiale	Ædelstål A4
Overflade	blank, bejdset og passiveret
Vægt	4.344 kg / 1000 stykke

SCREWERK	**STP330600220C**	
Metrisk tegning A4	Skalering None:1	2024-04