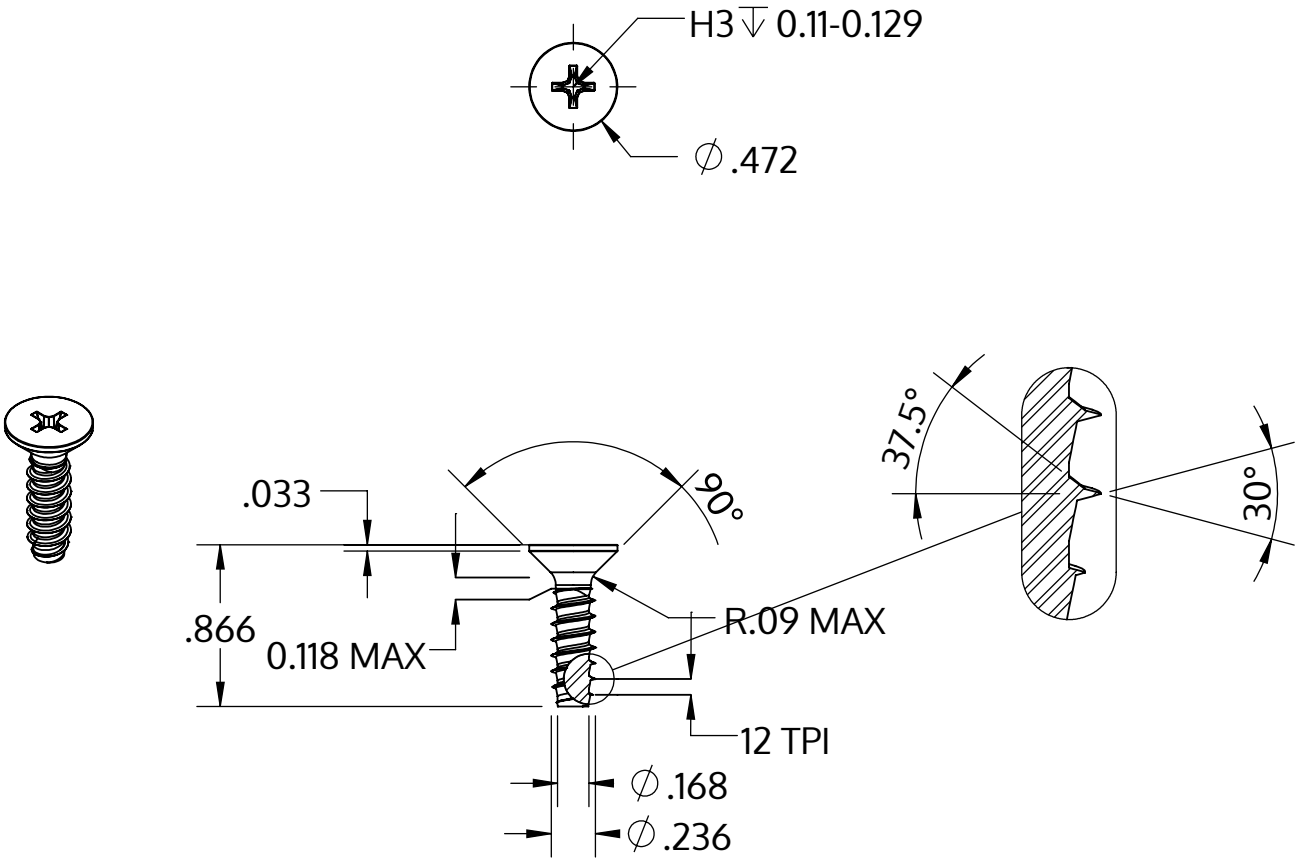


| | |
|---|---|
| Metric size | M6 x 2.14 mm |
| US size (converted) | #0.236-12 |
| | Tolerances [inch] |
| Length | +/- 0.025 |
| Head diameter | +0 / -0.016 |
| Head height | |
| Thread diameter | +0.005 / -0 |

| | |
|---|---|
| Описание | STP33 6.0x22.0 - H3 |
| Материал | стомана, закалена |
| Повърхност | цинково и никелово покритие, Черен, пасивиран, темпериран, херметизация |
| Тегло | 4.344 kg / 1000 Бройка |

| | | |
|---|---|---|
| SCREWERK | **STP330600220B** | |
| _Zoll Zeichnung Größe A | Мащаб 1:1 | 2024-10 |