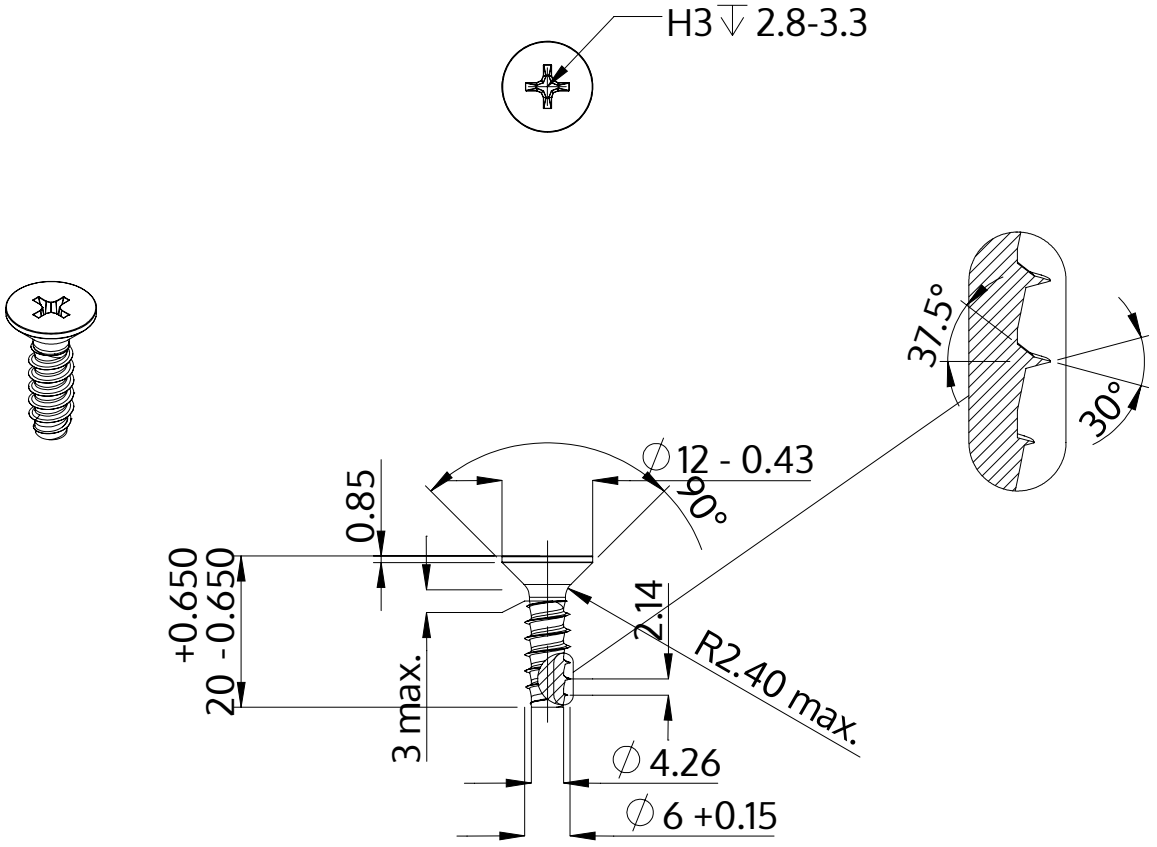

Beschrijving	STP33 6.0x20.0 - H3
Materiaal	roestvrij staal A2
Oppervlak	blank, geetst en gepassieveerd
Gewicht	4.073 kg / 1000 stuk

SCREWERK	**STP330600200E**	
Metrische tekening A4	Schaal 1:1	2024-10