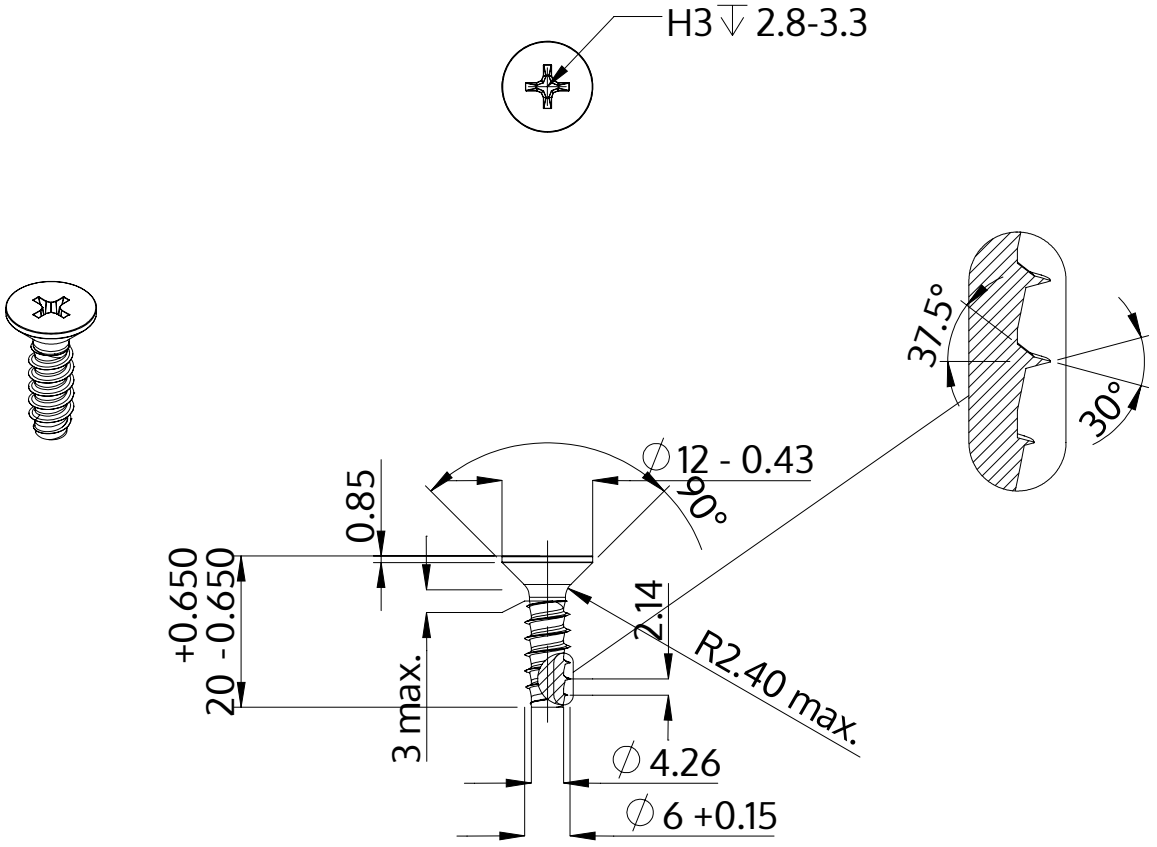

Descrição	STP33 6.0x20.0 - H3
Material	inox A4
Superfície	Decapado e passivado
Peso	4.073 kg / 1000 peças

SCREWERK	**STP330600200C**	
Desenho Métrico A4	Escala 1:1	2024-10