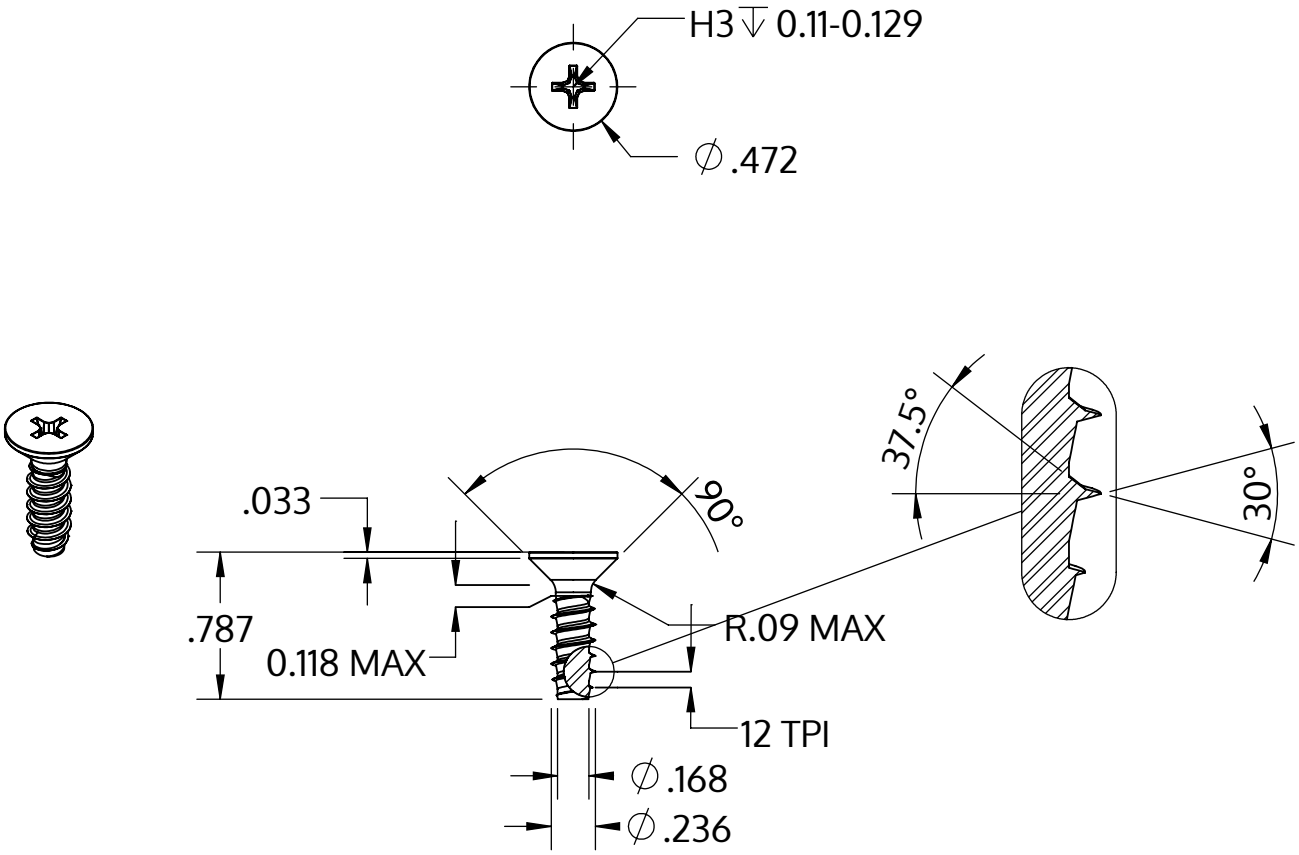

Metric size	M6 x 2.14 mm
US size (converted)	#0.236-12
	Tolerances [inch]
Length	+/- 0.025
Head diameter	+0 / -0.016
Head height	
Thread diameter	+0.005 / -0

Descrição	STP33 6.0x20.0 - H3
Material	aço, endurecido
Superfície	Zincado Niquelado Galvanizado, Passivado negro
Peso	4.073 kg / 1000 peças

SCREWERK

STP330600200B

_Zoll Zeichnung Größe A	Escala 1:1	2024-10