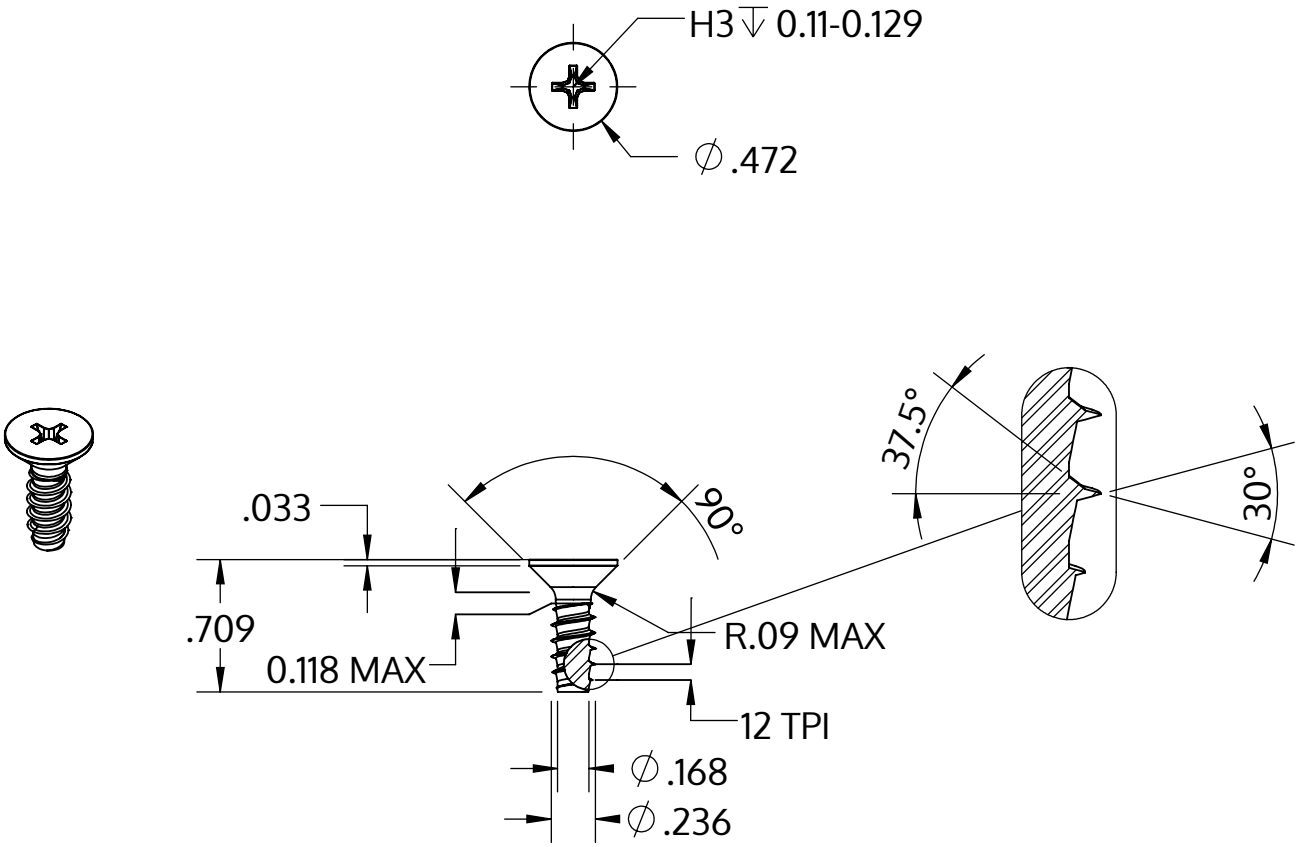

Metric size	M6 x 2.14 mm
US size (converted)	#0.236-12
	Tolerances [inch]
Length	+/- 0.021
Head diameter	+0 / -0.016
Head height	
Thread diameter	+0.005 / -0

Açıklaması	STP33 6.0x18.0 - H3
Malzeme	Çelik, sertleştirilmiş
Kaplama	galvanizli 5-7 µm, temperliö mavi / şeffaf pasifleştirilmiştir
Ağırlık	3.801 kg / 1000 Adet

SCREWERK	**STP330600180S**	
_Zoll Zeichnung Größe A	Ölçeklendirme 1:1	2024-10