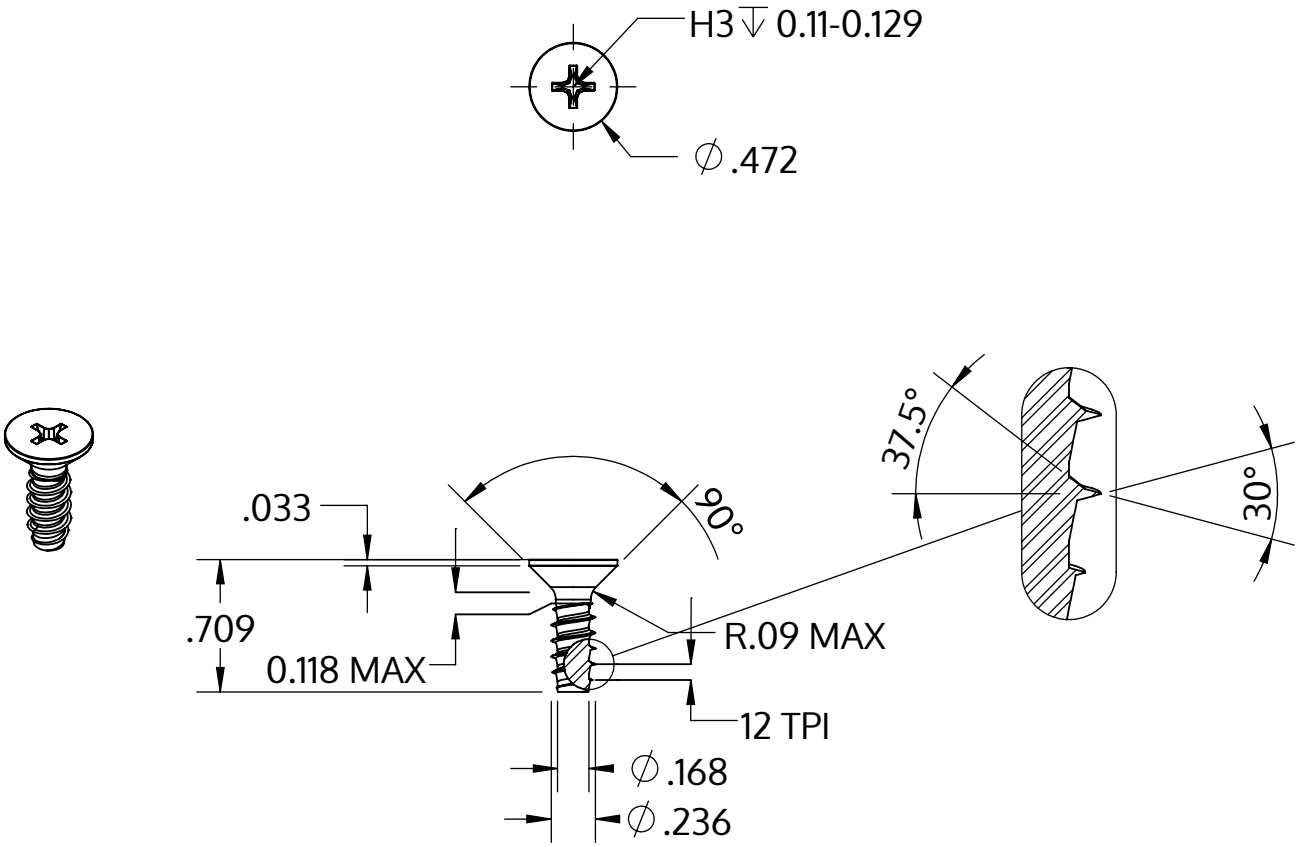

Metric size	M6 x 2.14 mm
US size (converted)	#0.236-12
	Tolerances [inch]
Length	+/- 0.021
Head diameter	+0 / -0.016
Head height	
Thread diameter	+0.005 / -0

Описание	STP33 6.0x18.0 - H3
Материал	стомана, закалена
Повърхност	цинково и никелово покритие, Черен, пасивиран, темпериран, херметизация
Тегло	3.801 kg / 1000 Бройка

SCREWERK	**STP330600180B**	
_Zoll Zeichnung Größe A	Мащаб 1:1	2024-10