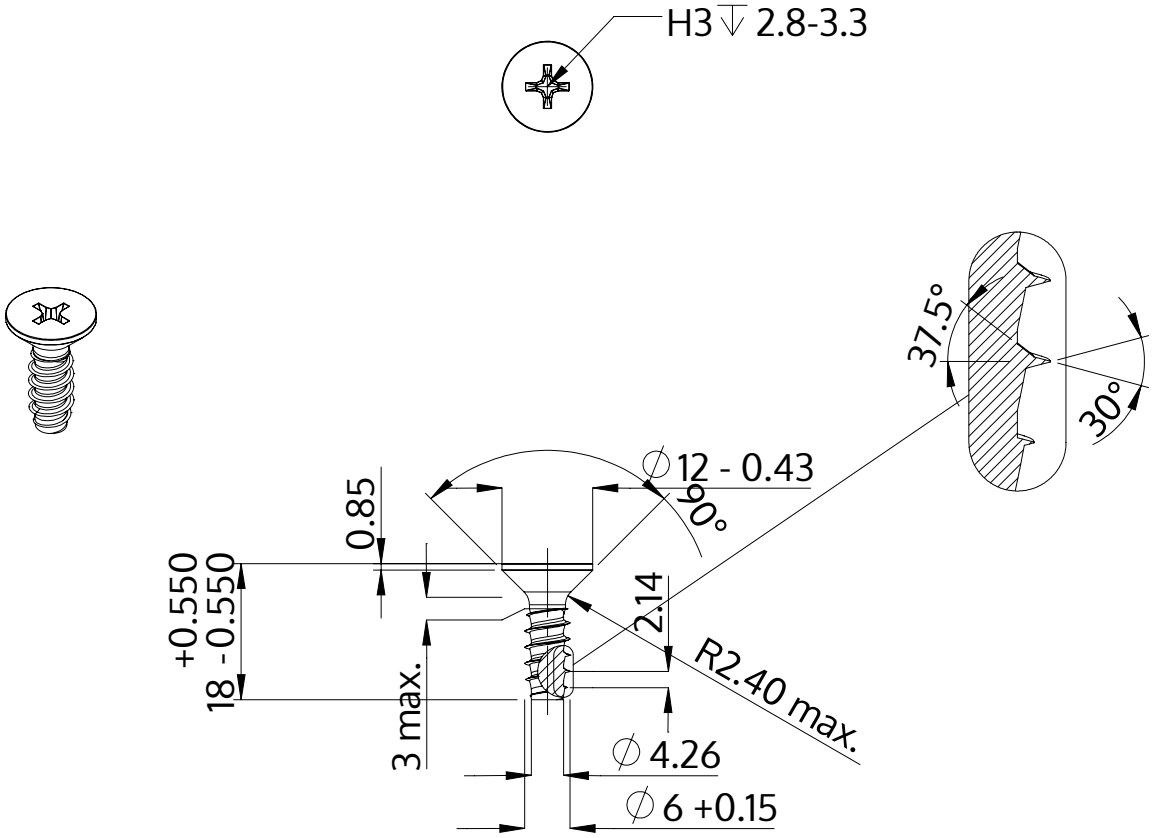

Описание	STP33 6.0x18.0 - H3
Материал	стомана, закалена
Повърхност	цинково и никелово покритие, Черен, пасивиран, темпериран, херметизация
Тегло	3.801 kg / 1000 Бройка

SCREWERK	**STP330600180B**	
Метричен дизайн A4	Мащаб 1:1	2024-10