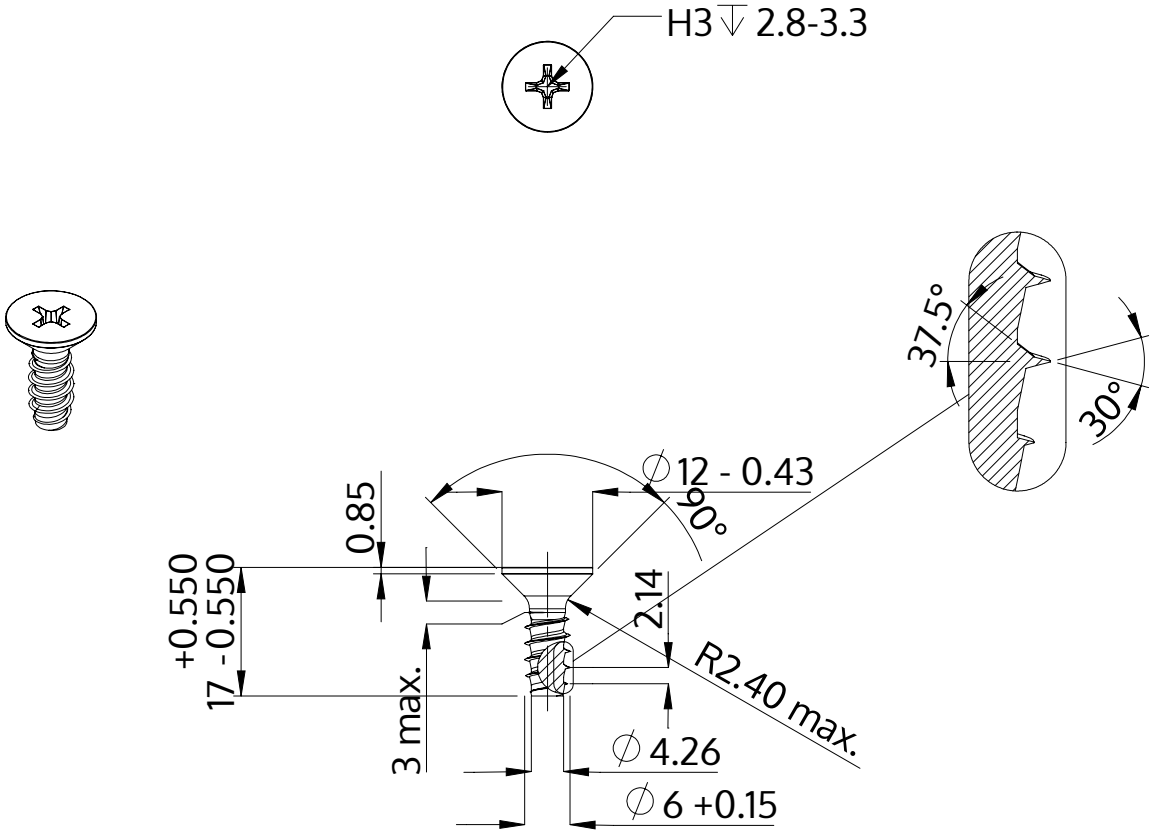


| | |
|---|---|
| Beschreibung | STP33 6.0x17.0 - H3 |
| Werkstoff | Stahl, vergütet |
| Oberfläche | verzinkt 5-7 µm, getempert, blau / transparent passiviert |
| Gewicht | 3.666 kg / 1000 Stück |

| | | |
|---|---|---|
| SCREWERK | **STP330600170S** | |
| Metrische Zeichnung A4 | Skalierung None:1 | 2024-04 |