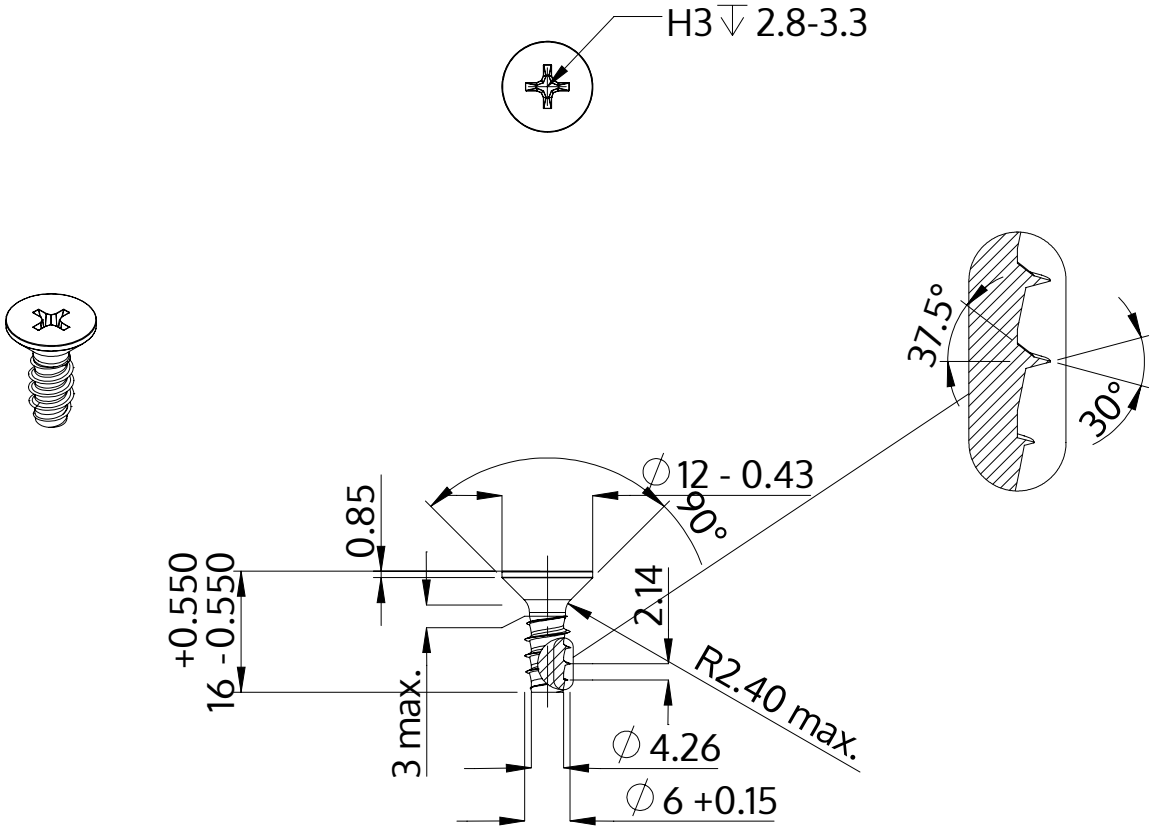

Açıklaması	STP33 6.0x16.0 - H3
Malzeme	Çelik, sertleştirilmiş
Kaplama	galvanizli 5-7 µm, temperliö mavi / şeffaf pasifleştirilmiştir
Ağırlık	3.530 kg / 1000 Adet

SCREWERK	**STP330600160S**	
Metrik çizim A4	Ölçeklendirme 1:1	2024-10