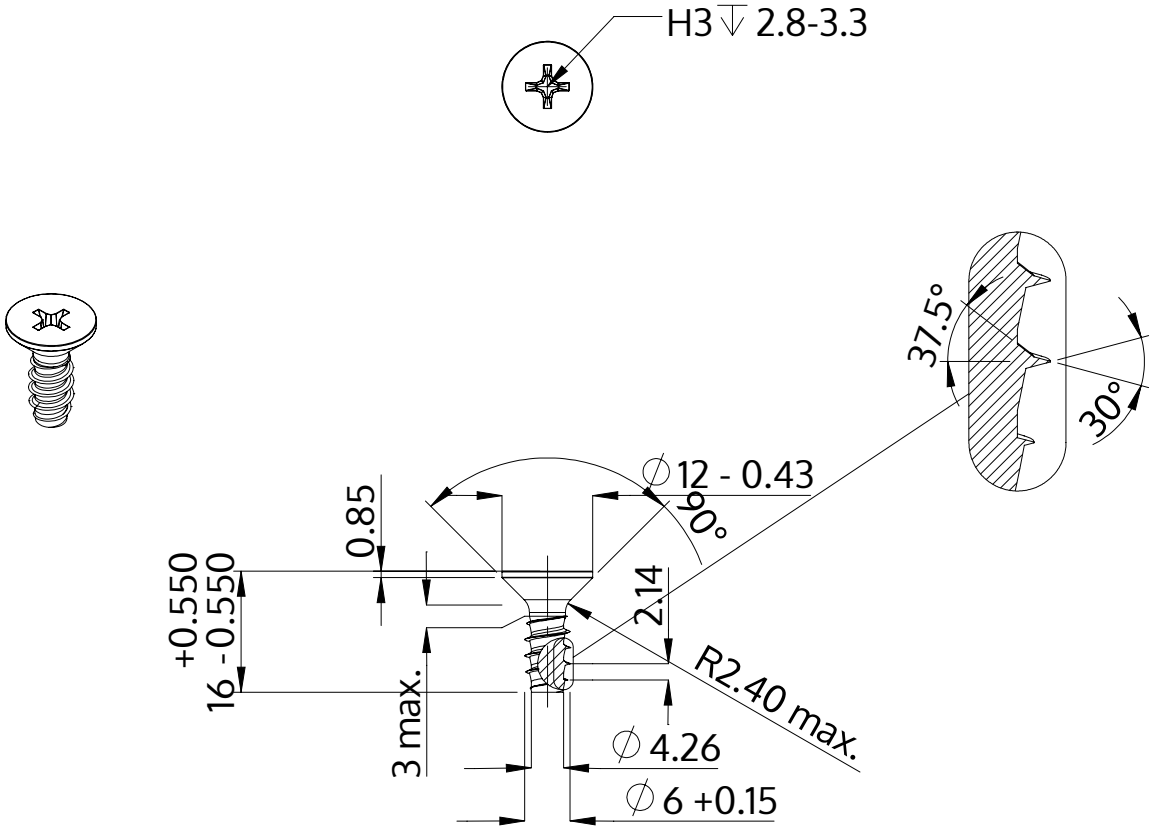

Beskrivning	STP33 6.0x16.0 - H3
Material	rostfritt stål A4
Yta	blank och passiviserad
Vikt	3.530 kg / 1000 styck

SCREWERK	**STP330600160C**	
Metrisk skiss A4	Skala None:1	2024-04