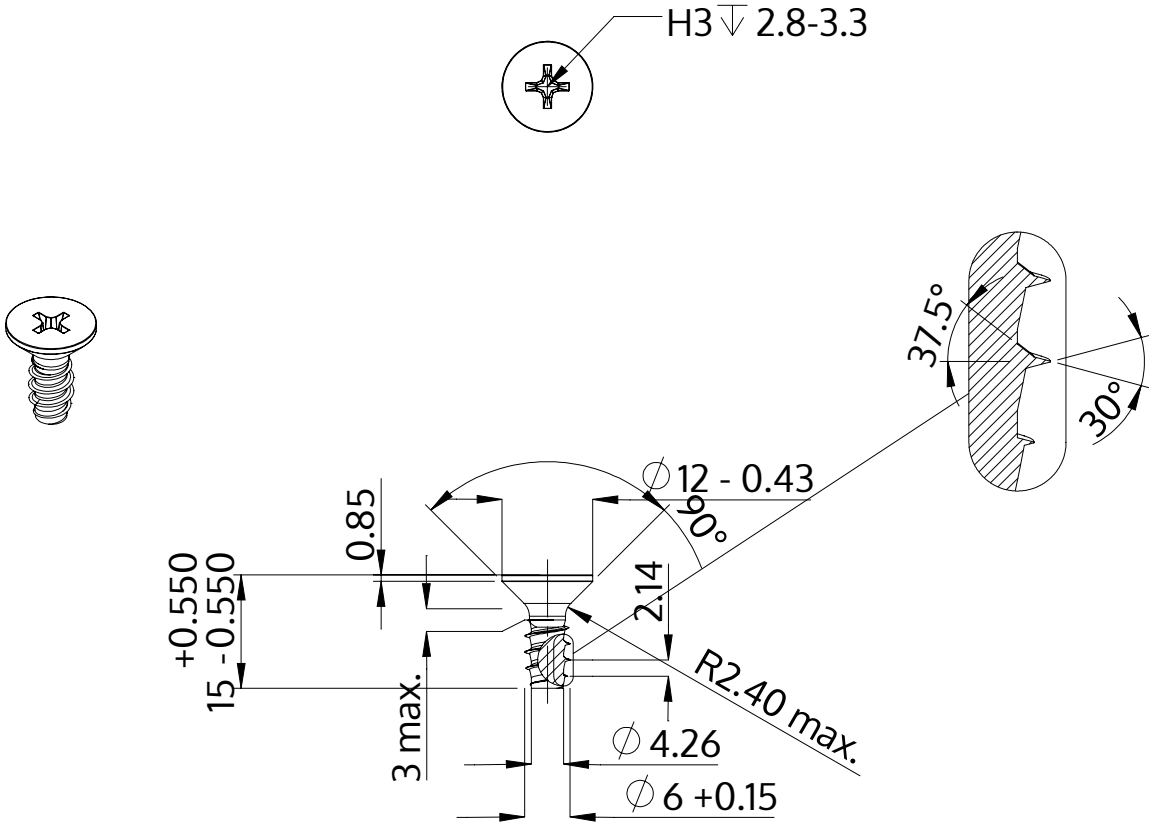

Descripción	STP33 6.0x15.0 - H3
Material	Acero, endurecido
Superficie	galvanizado 5-7 micras, recocido, azul / pasivado transparente
Peso	3.395 kg / 1000 Piezas

SCREWERK	**STP330600150S**	
Diseño métrico	Escalada 1:1	2024-10