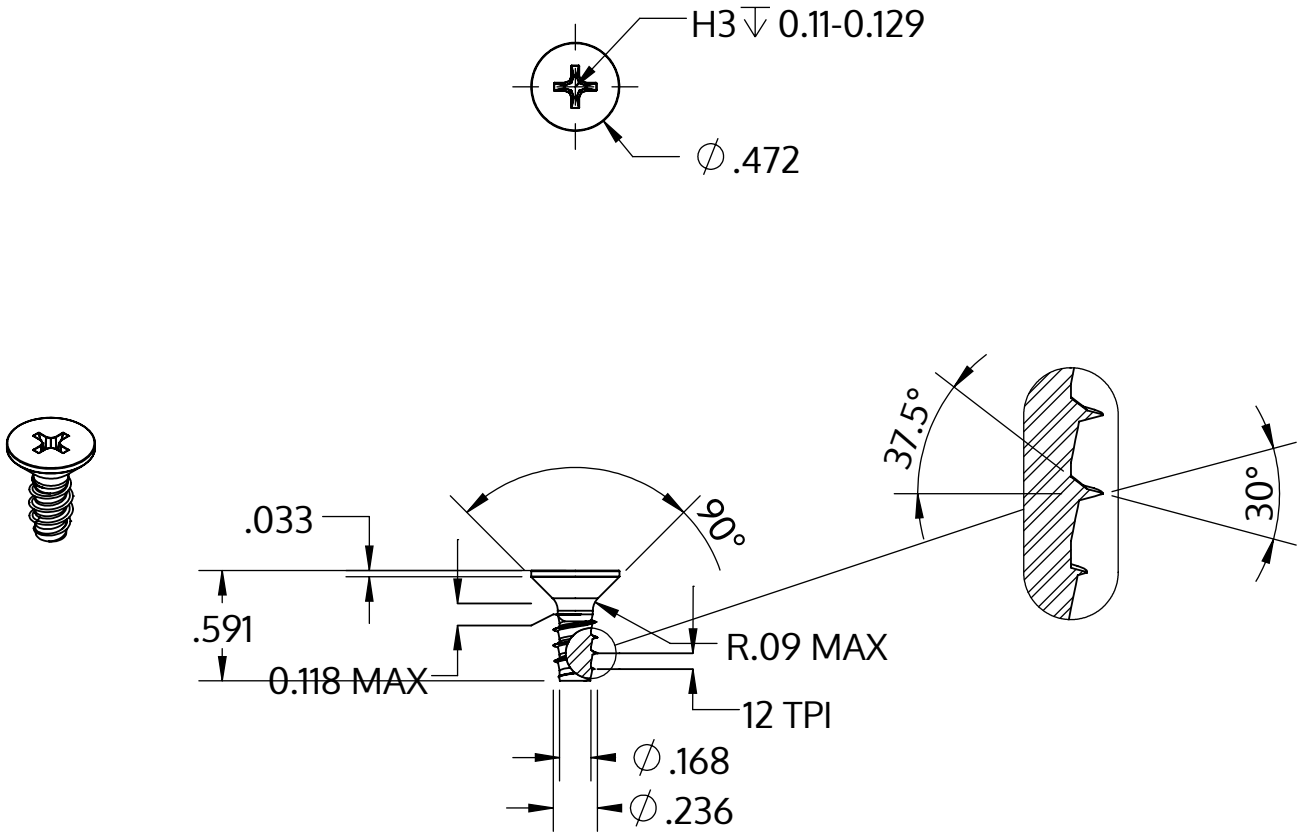

Metric size	M6 x 2.14 mm
US size (converted)	#0.236-12
	Tolerances [inch]
Length	+/- 0.021
Head diameter	+0 / -0.016
Head height	
Thread diameter	+0.005 / -0

Opis	STP33 6.0x15.0 - H3
Materiał	Stal szlachetna A2
Powierzchnia	Prosta, bejcowana i pasywowana
Waga	3.395 kg / 1000 sztuk

SCREWERK	**STP330600150E**	
_Zoll Zeichnung Größe A	Skala None:1	2024-04