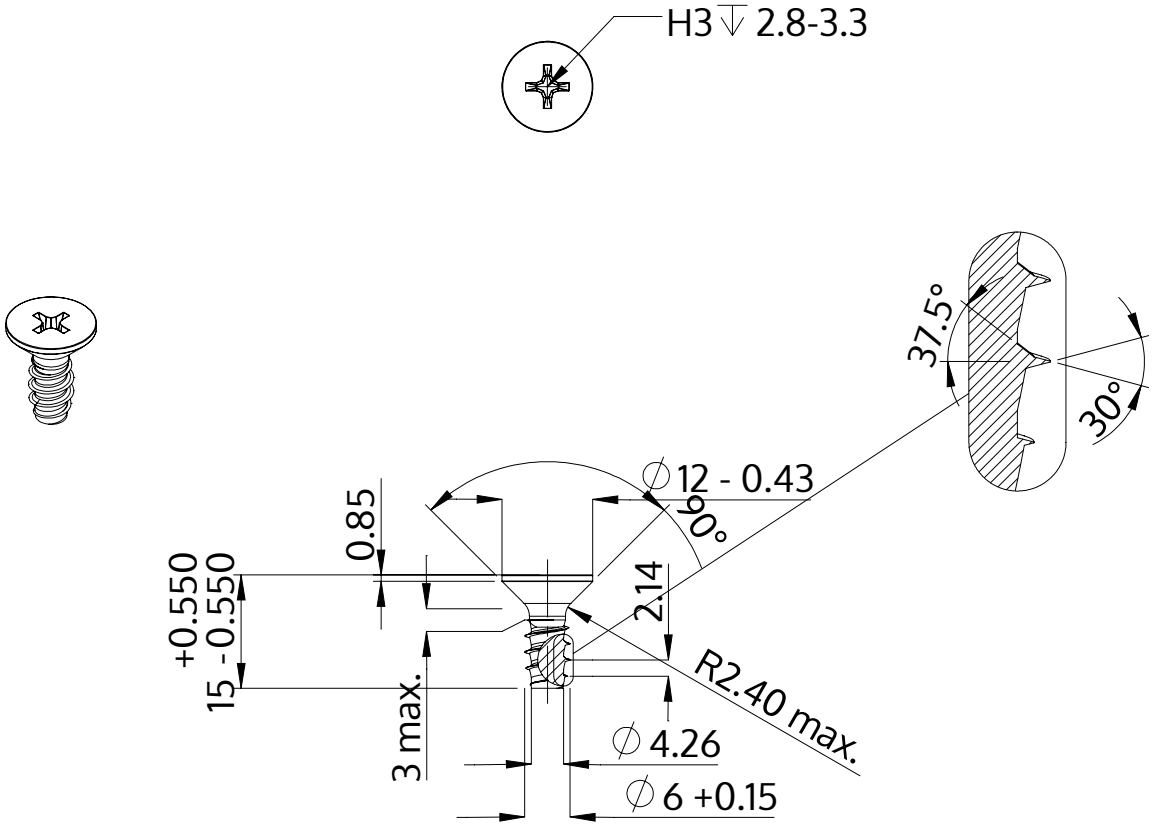

Beskrivning	STP33 6.0x15.0 - H3
Material	stål, härdat
Yta	ZnNi svart-passiviserad/Cr-VI-fri, härdad, förseglad
Vikt	3.395 kg / 1000 styck

SCREWERK	**STP330600150B**	
Metrisk skiss A4	Skala 1:1	2024-10