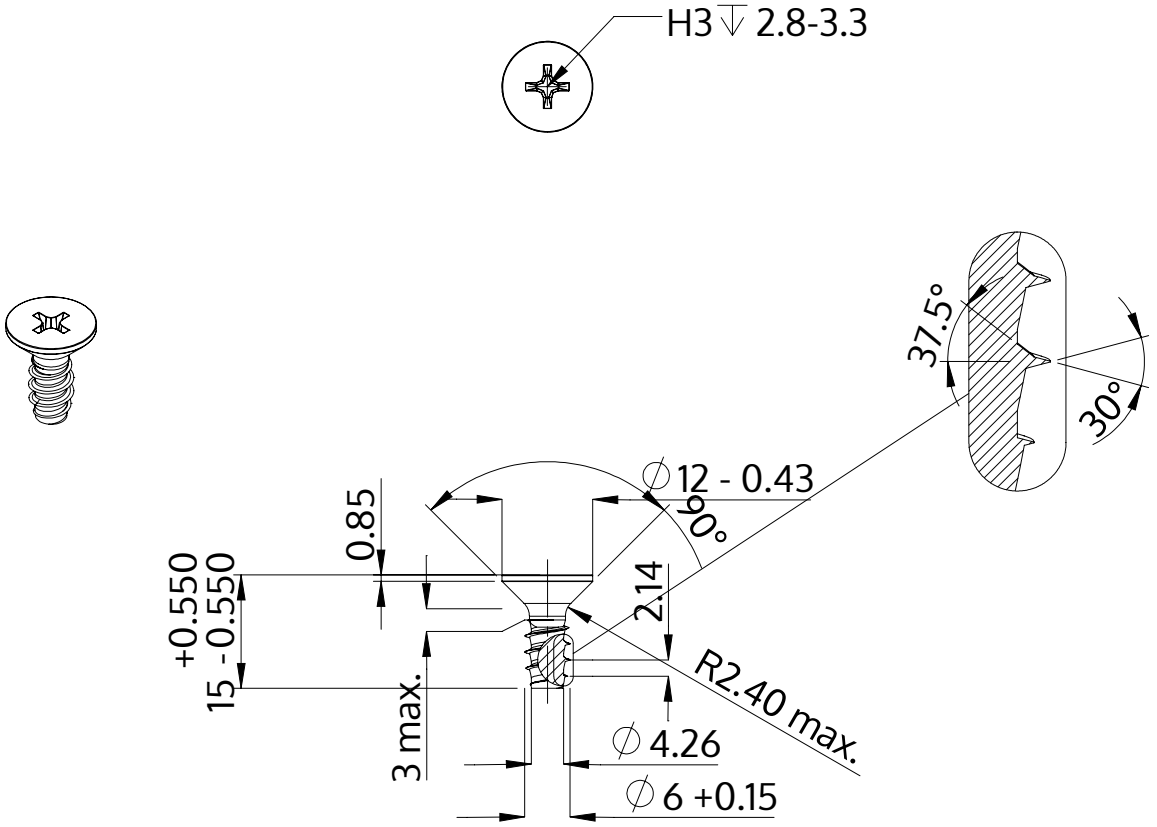

Descriere	STP33 6.0x15.0 - H3
Material	oțel, călit
Exterior	zincat, Nichelat, pasivat negru / nu conține Cr-VI, recopt, ermetizat
Greutate	3.395 kg / 1000 unități

SCREWERK	**STP330600150B**	
Desen metric A4	Scalarea 1:1	2024-10