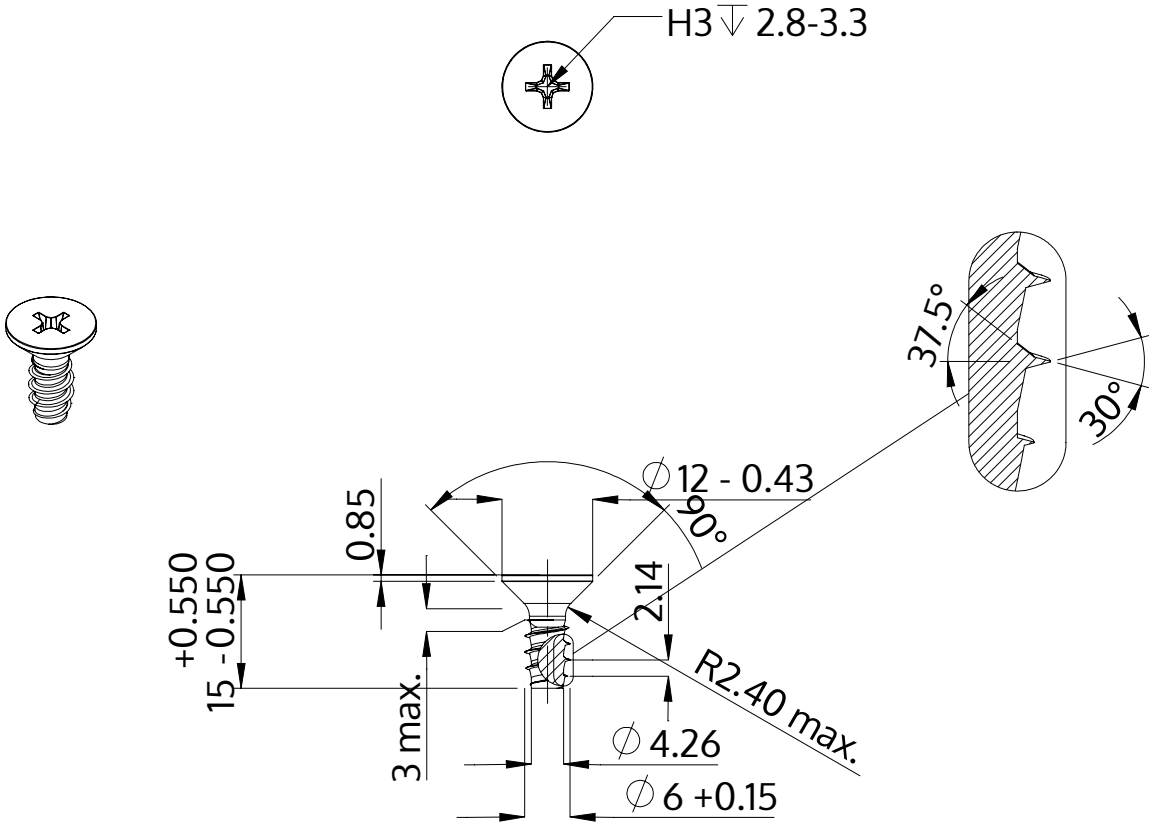

Popis	STP33 6.0x15.0 - H3
Materiál	Temperovaná ocel
Povrch	ZiNi černá-pasivovaná+temperovaná+utěsněná
Hmotnost	3.395 kg / 1000 Kus

SCREWERK	**STP330600150B**	
Metric výkres A4	Měřítko 1:1	2024-10