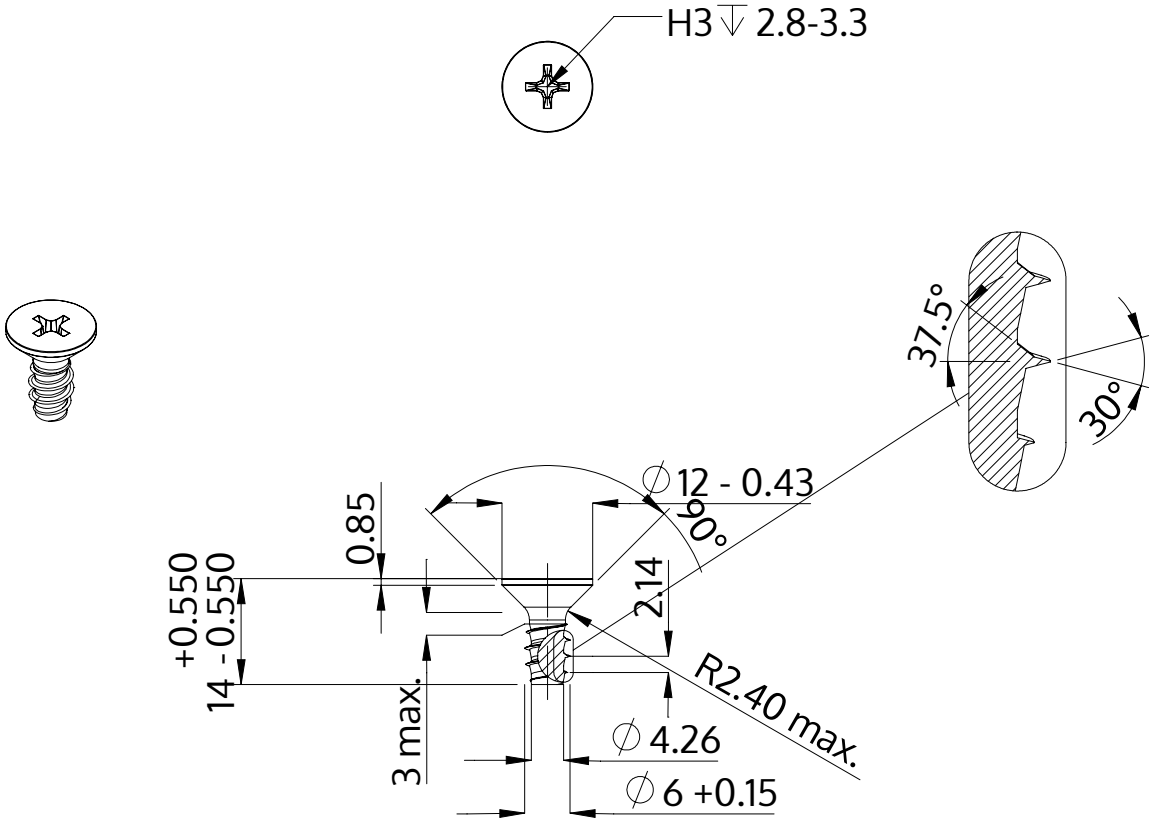

Beschreibung	STP33 6.0x14.0 - H3
Werkstoff	Edelstahl A4
Oberfläche	blank, gebeizt und passiviert
Gewicht	3.259 kg / 1000 Stück

SCREWERK	**STP330600140C**	
Metrische Zeichnung A4	Skalierung 1:1	2024-10