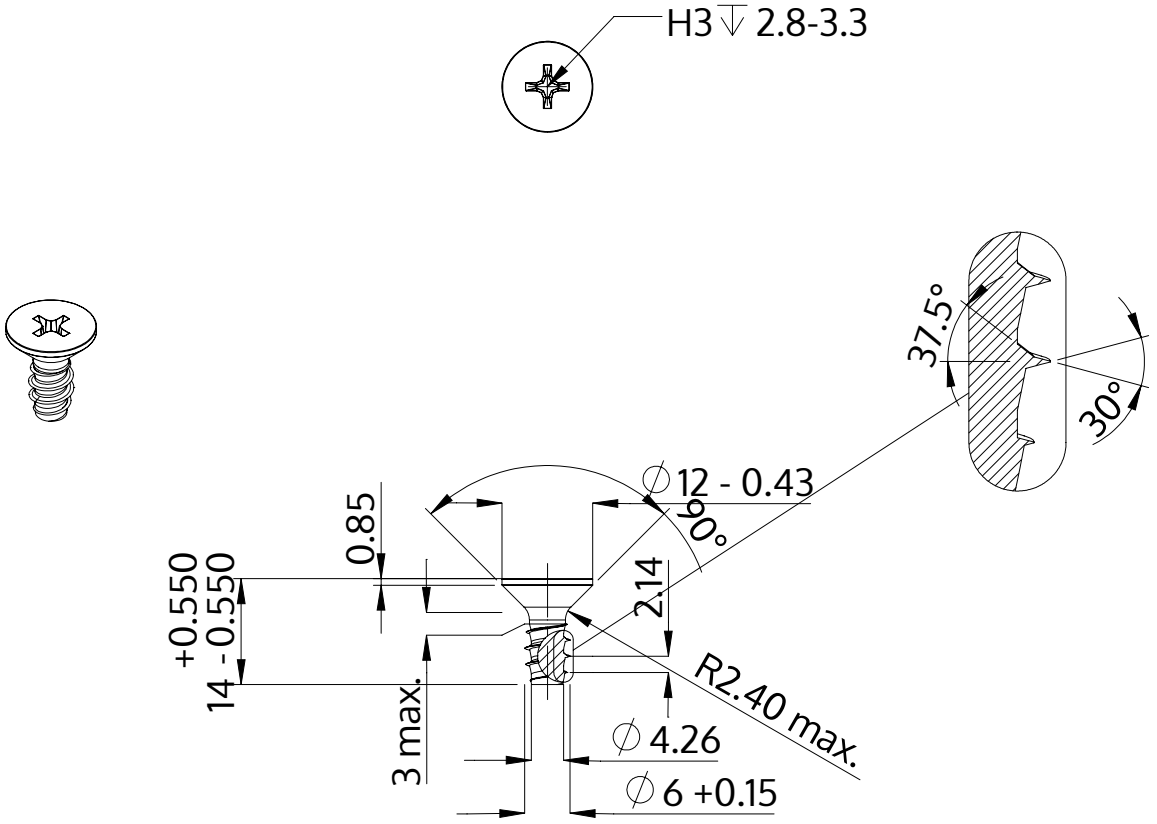

Beskrivelse	STP33 6.0x14.0 - H3
Materiale	Ædelstål A4
Overflade	blank, bejdset og passiveret
Vægt	3.259 kg / 1000 stykke

SCREWERK	**STP330600140C**	
Metrisk tegning A4	Skalering 1:1	2024-10