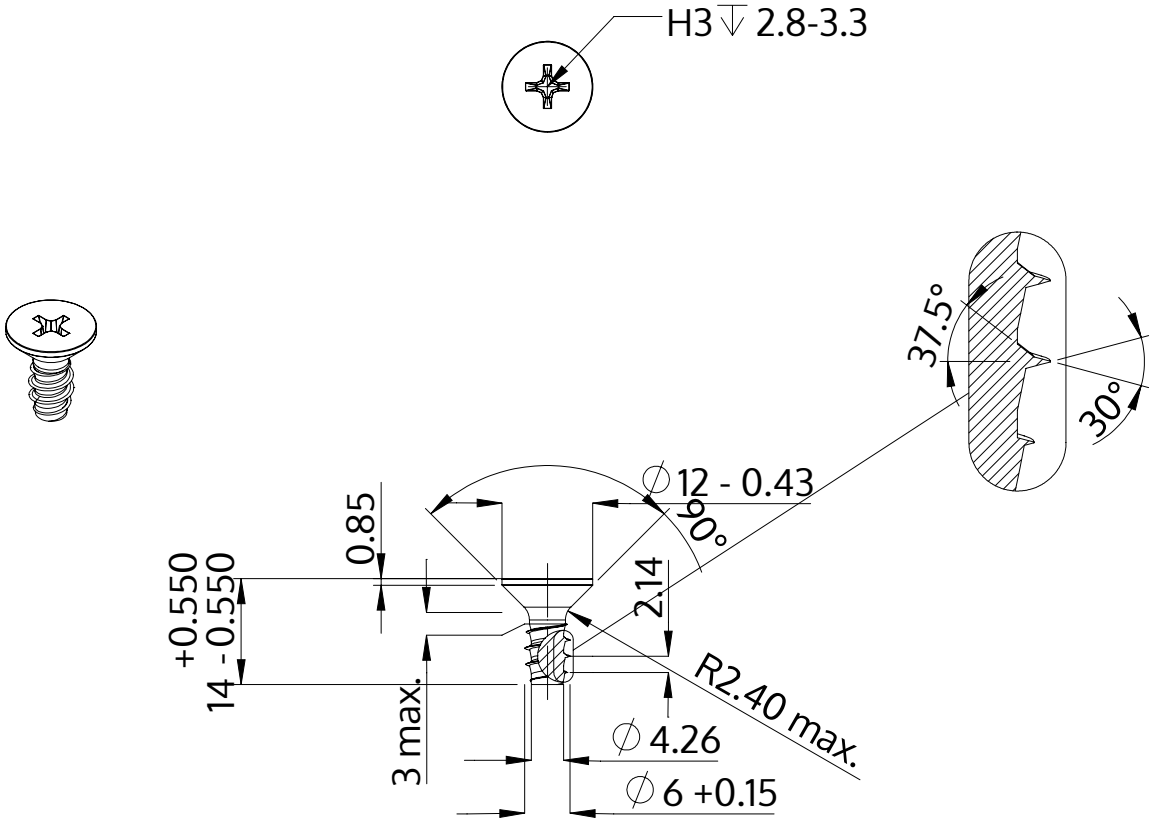

Описание	STP33 6.0x14.0 - H3
Материал	сталь, упрочненная
Поверхность	ZnNi, черная пассивировка+отжиг+масло
Вес	3.259 kg / 1000 Штука

SCREWERK	**STP330600140B**	
Метрический чертеж A4	Шкала 1:1	2024-10