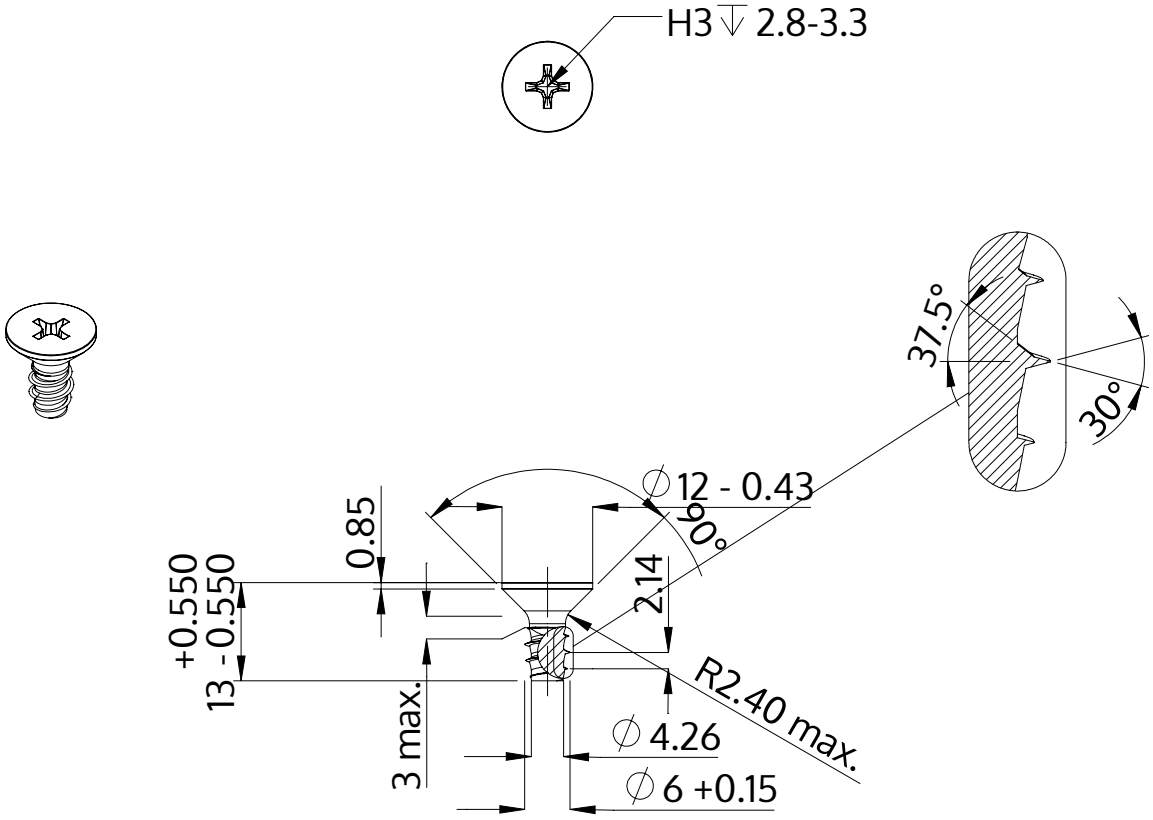

Beschrijving	STP33 6.0x13.0 - H3
Materiaal	veredeld staal
Oppervlak	verzinkt 5-7 µm, getempert, blauw / transparant gepassiveerd
Gewicht	3.123 kg / 1000 stuk

SCREWERK	**STP330600130S**	
Metrische tekening A4	Schaal 1:1	2024-10