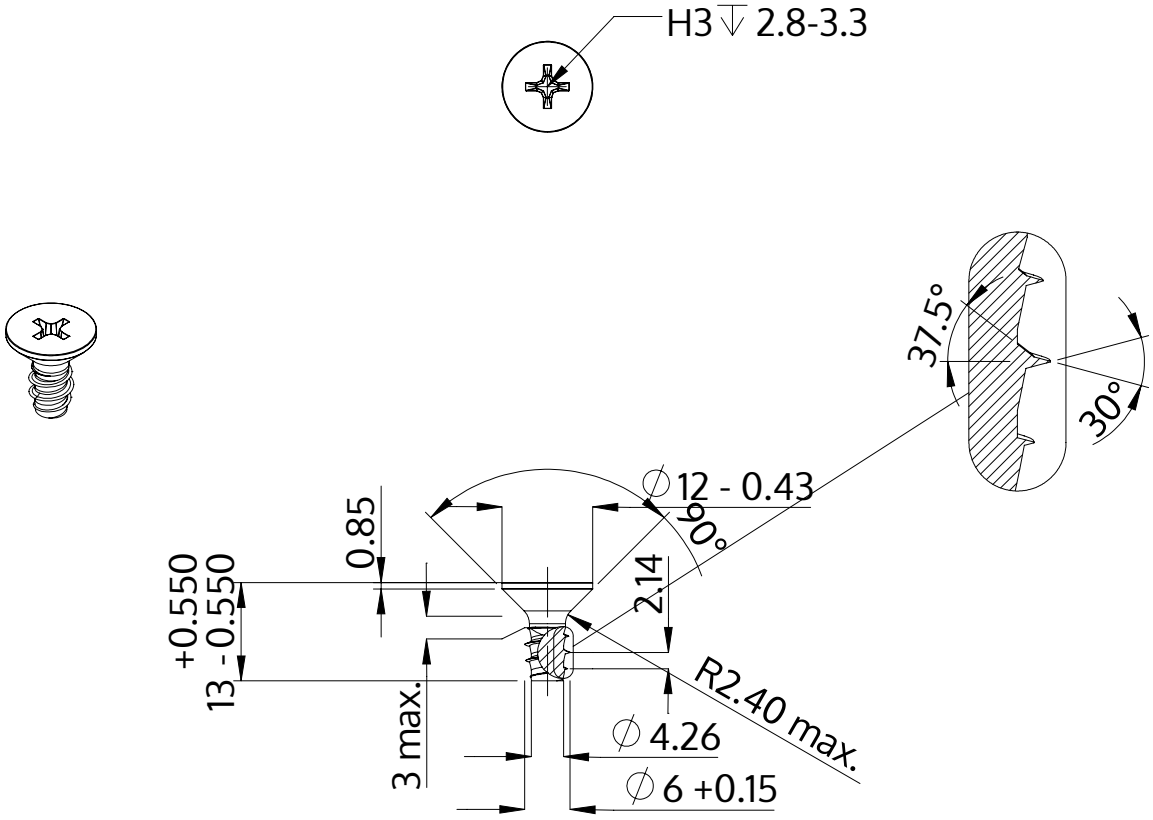

Descriere	STP33 6.0x13.0 - H3
Material	oţel inoxidabil A4
Exterior	neacoperit, murat și pasivat
Greutate	3.123 kg / 1000 unități

SCREWERK	**STP330600130C**	
Desen metric A4	Scalarea 1:1	2024-10