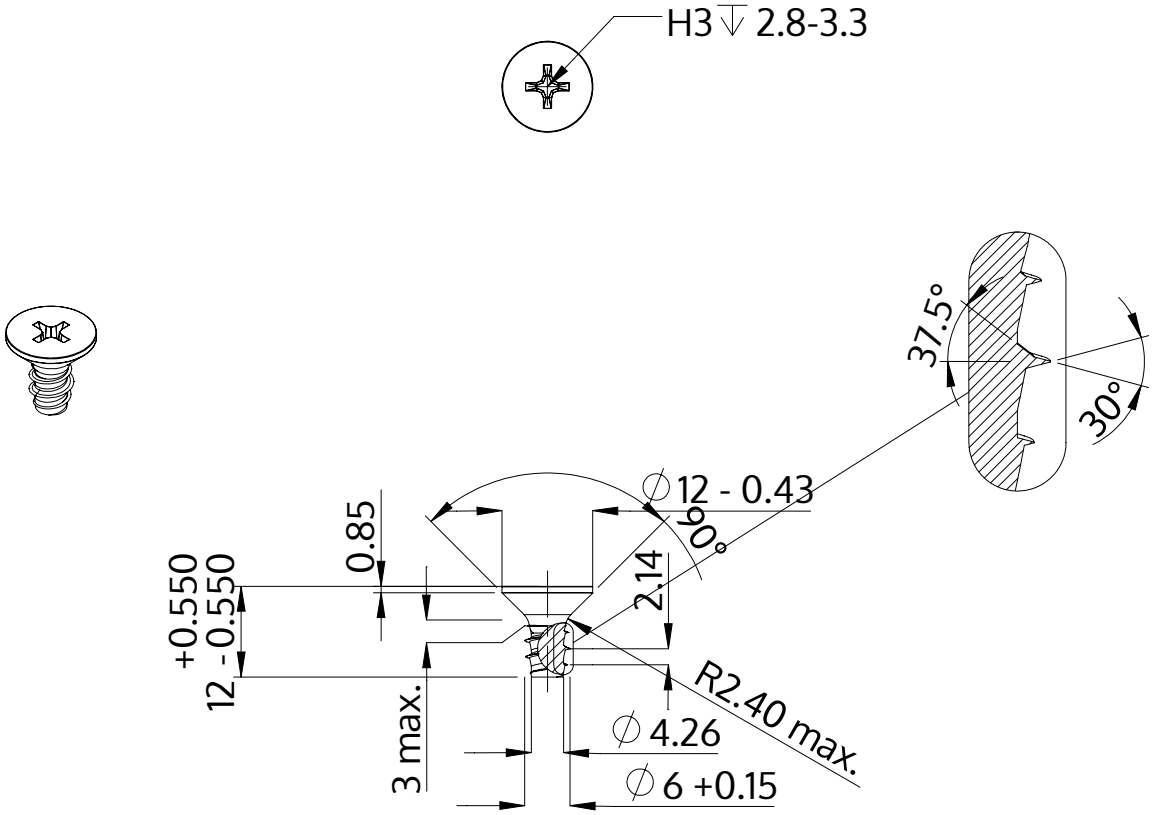

Описание	STP33 6.0x12.0 - H3
Материал	Нержавеющая сталь A4
Поверхность	Светлый отжиг и пассивация
Вес	2.988 kg / 1000 Штука

SCREWERK	**STP330600120C**	
Метрический чертеж A4	Шкала 1:1	2024-05