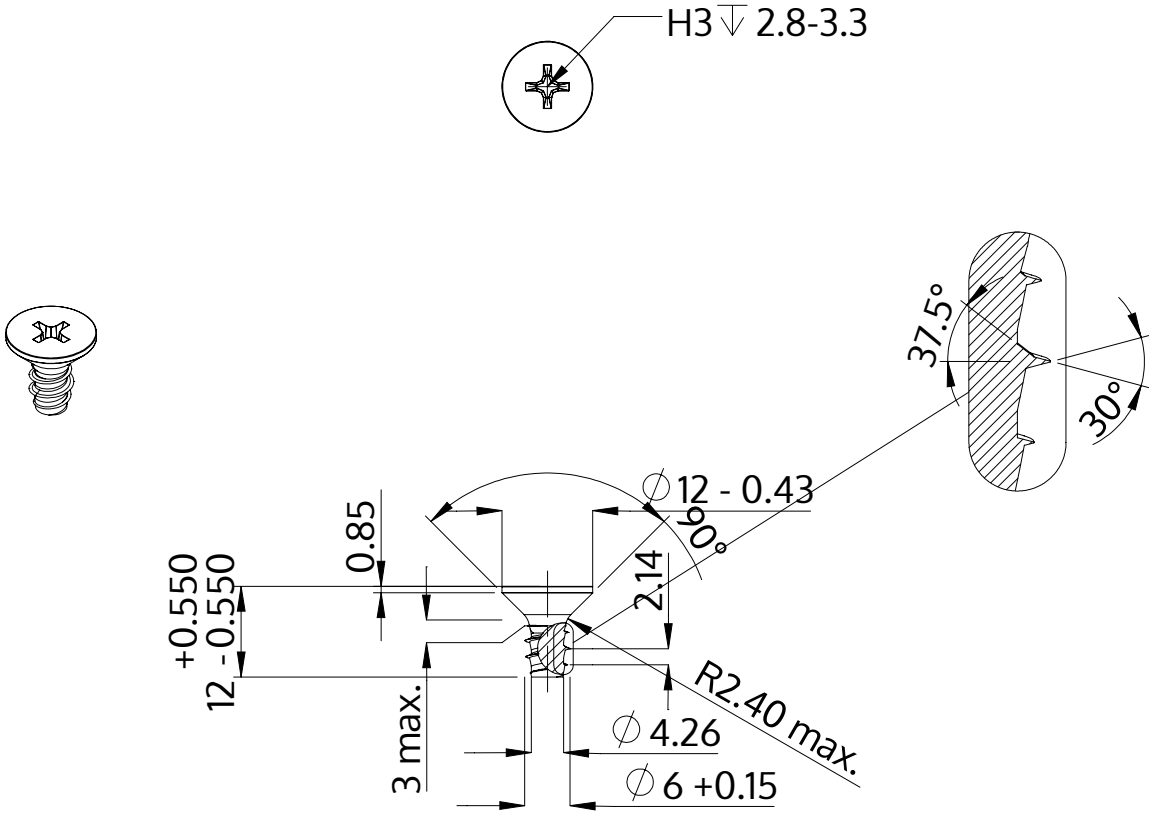

Beskrivning	STP33 6.0x12.0 - H3
Material	stål, härdat
Yta	ZnNi svart-passiviserad/Cr-VI-fri, härdad, förseglad
Vikt	2.988 kg / 1000 styck

SCREWERK	**STP330600120B**	
Metrisk skiss A4	Skala 1:1	2024-10