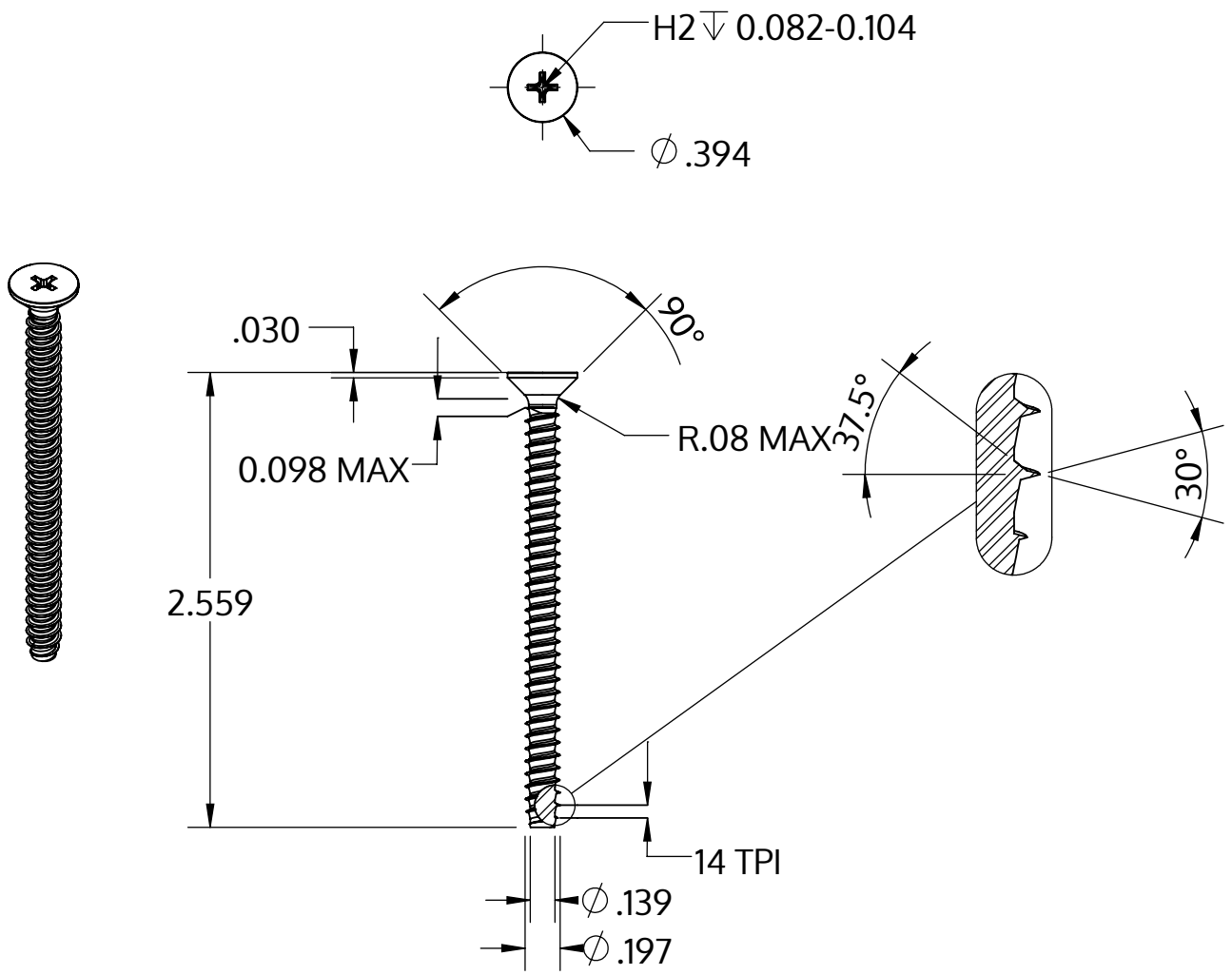

Metric size	M5 x 1.8 mm
US size (converted)	#11-14
	Tolerances [inch]
Length	+/- 0.037
Head diameter	+0 / -0.014
Head height	
Thread diameter	+0.005 / -0

Popis	STP33 5.0x65.0 - H2
Materiál	Temperovaná ocel
Povrch	ZiNi černá-pasivovaná+temperovaná+utěsněná
Hmotnost	7.012 kg / 1000 Kus

SCREWERK	**STP330500650B**	
_Zoll Zeichnung Größe A	Měřítko 2:1	2024-10