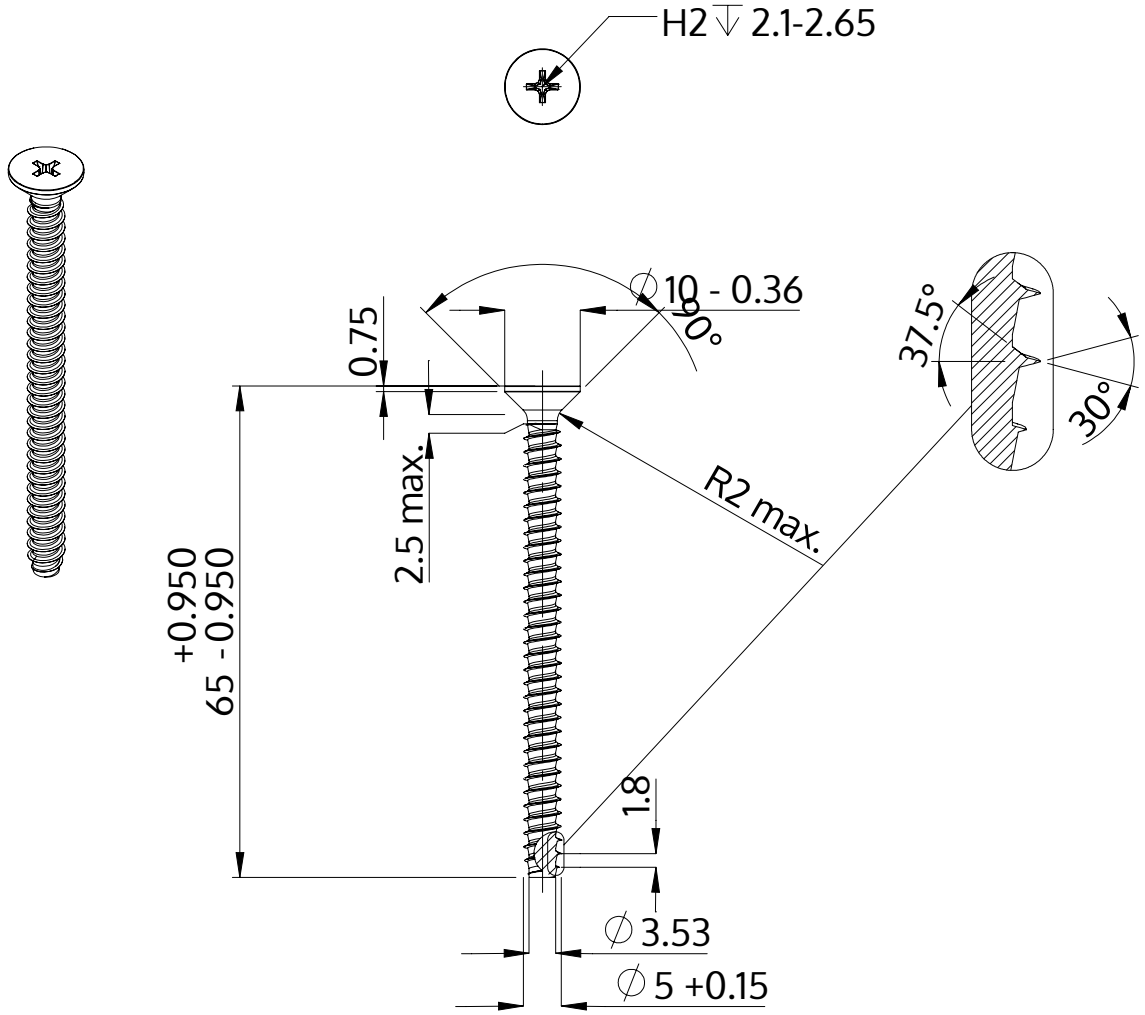

Popis	STP33 5.0x65.0 - H2
Materiál	Temperovaná ocel
Povrch	ZiNi černá-pasivovaná+temperovaná+utěsněná
Hmotnost	7.012 kg / 1000 Kus

SCREWERK	**STP330500650B**	
Metric výkres A4	Měřítko 2:1	2024-10