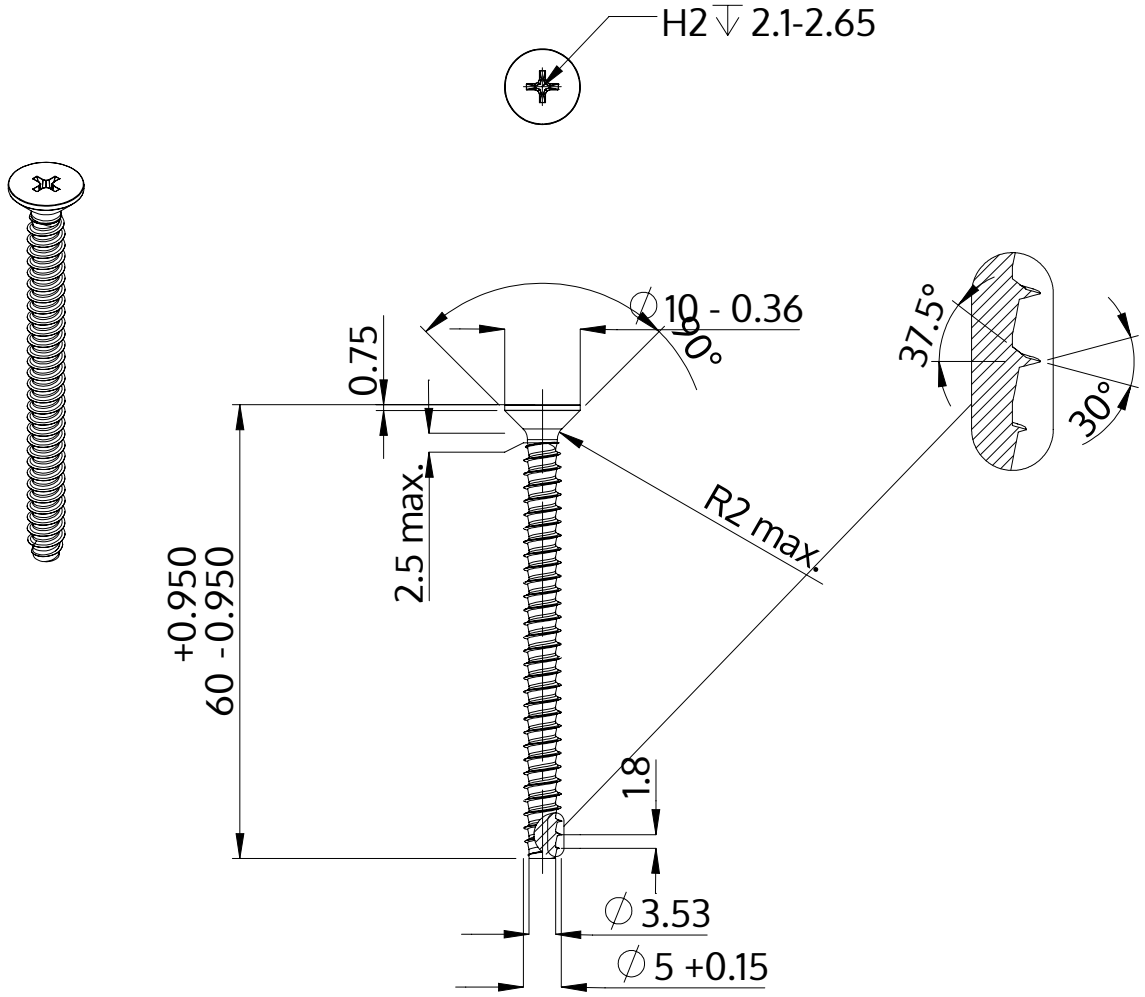

Açıklaması	STP33 5.0x60.0 - H2
Malzeme	Çelik, sertleştirilmiş
Kaplama	galvanizli 5-7 µm, temperliö mavi / şeffaf pasifleştirilmiştir
Ağırlık	6.539 kg / 1000 Adet

SCREWERK	**STP330500600S**	
Metrik çizim A4	Ölçeklendirme 2:1	2024-10