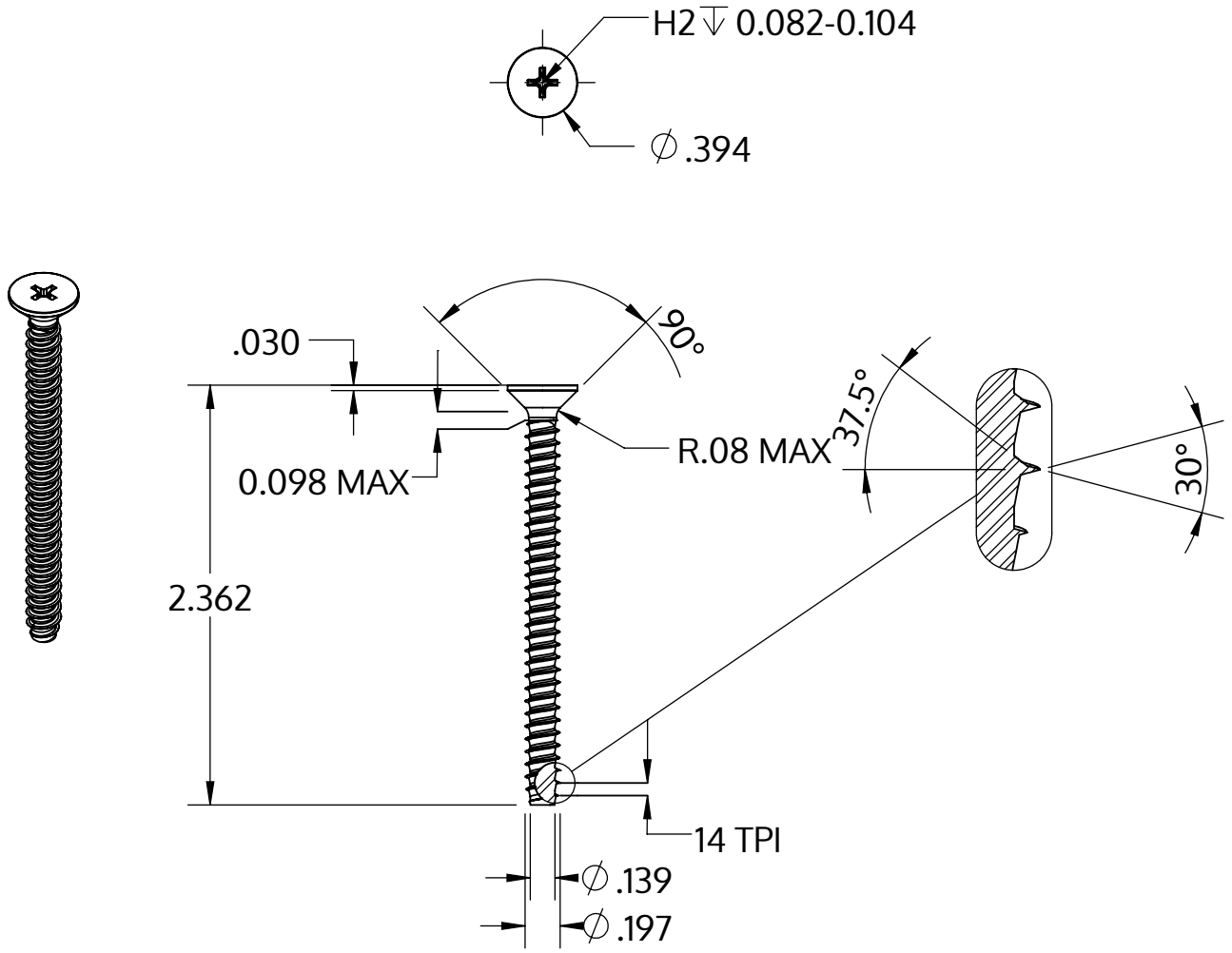

Metric size	M5 x 1.8 mm
US size (converted)	#11-14
	Tolerances [inch]
Length	+/- 0.037
Head diameter	+0 / -0.014
Head height	
Thread diameter	+0.005 / -0

Beschrijving	STP33 5.0x60.0 - H2
Materiaal	veredeld staal
Oppervlak	verzinkt 5-7 µm, getempert, blauw / transparant gepassiveerd
Gewicht	6.539 kg / 1000 stuk

SCREWERK	**STP330500600S**	
_Zoll Zeichnung Größe A	Schaal 2:1	2024-10