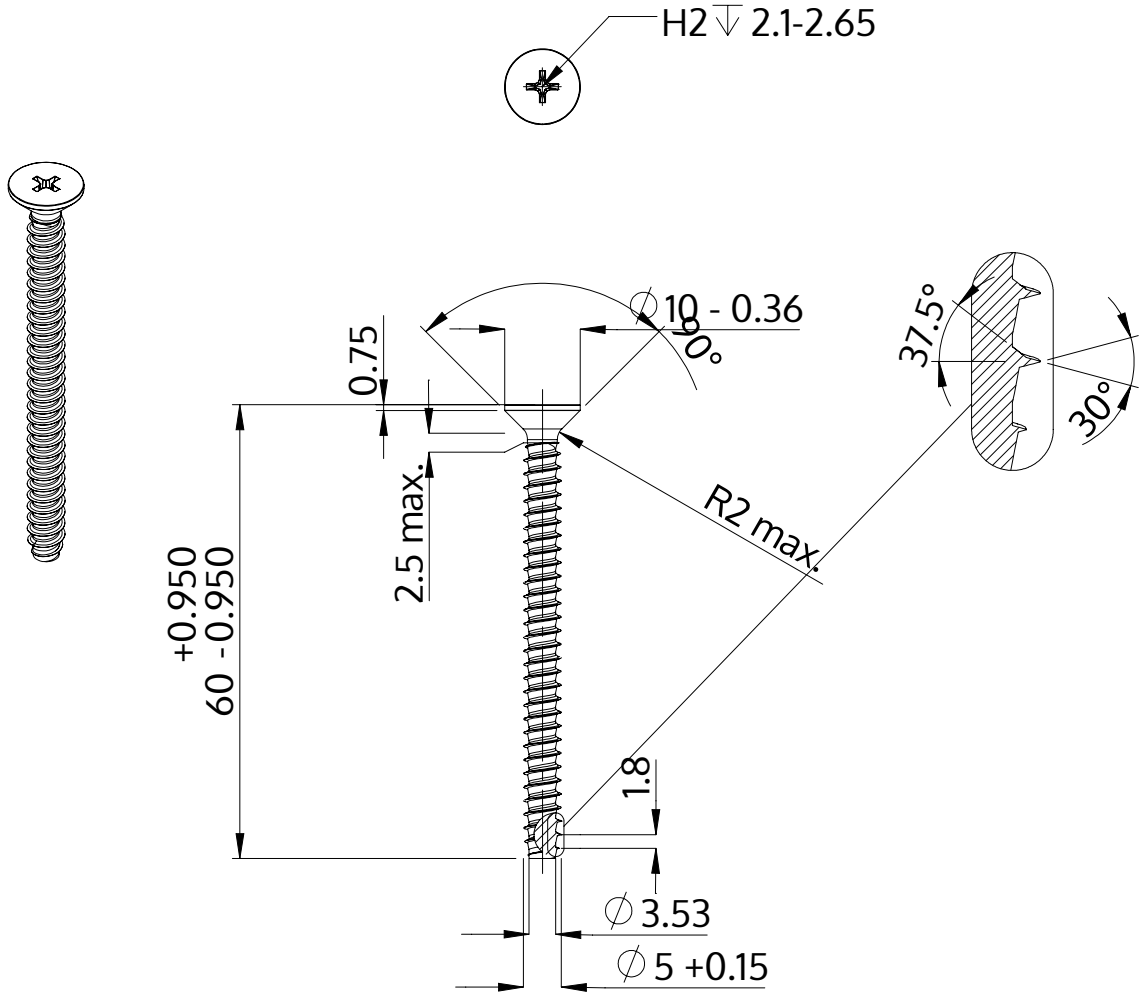


| | |
|---|---|
| Açıklaması | STP33 5.0x60.0 - H2 |
| Malzeme | Paslanmaz Çelik A2 |
| Kaplama | Parlak, cilalanmış ve pasifleştirilmiştir |
| Ağırlık | 6.539 kg / 1000 Adet |

| | | |
|---|---|---|
| SCREWERK | **STP330500600E** | |
| Metrik çizim A4 | Ölçeklendirme None:1 | 2024-04 |