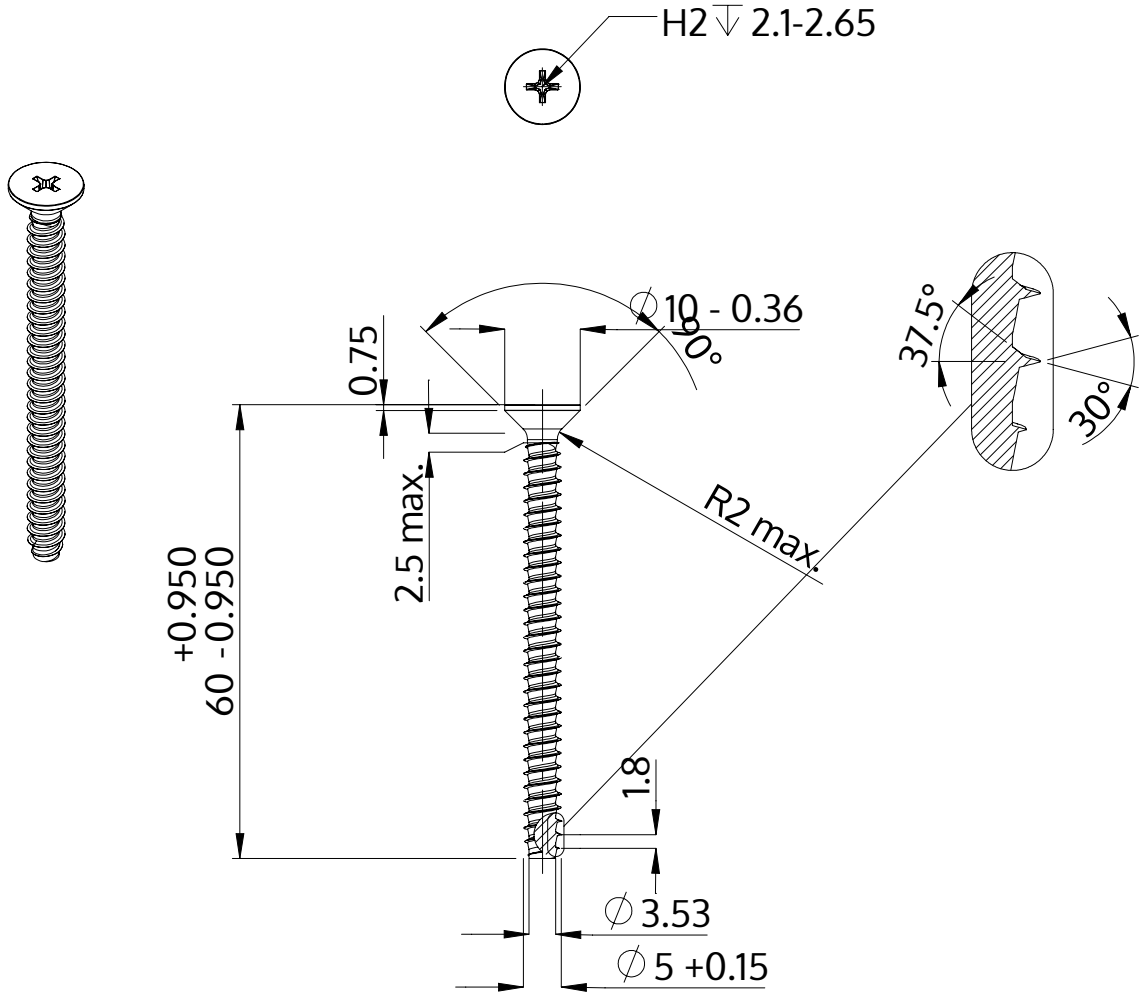

Descrição	STP33 5.0x60.0 - H2
Material	aço, endurecido
Superfície	Zincado Niquelado Galvanizado, Passivado negro
Peso	6.539 kg / 1000 peças

SCREWERK	**STP330500600B**	
Desenho Métrico A4	Escala 2:1	2024-10