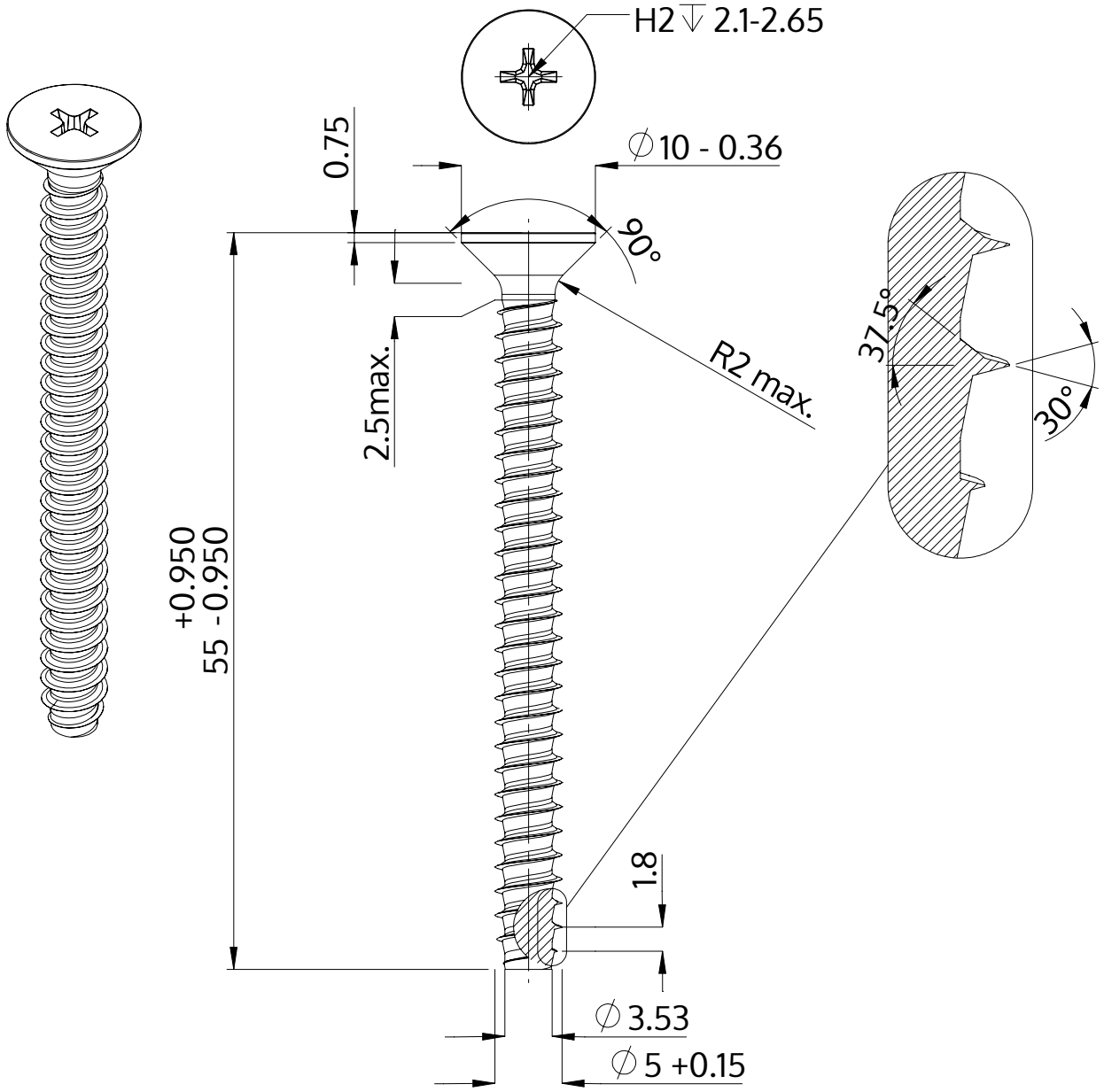

Descripción	STP33 5.0x55.0 - H2
Material	Acero, endurecido
Superficie	galvanizado 5-7 micras, recocido, azul / pasivado transparente
Peso	6.066 kg / 1000 Piezas

SCREWERK	**STP330500550S**	
Diseño métrico	Escalada 2:1	2024-10