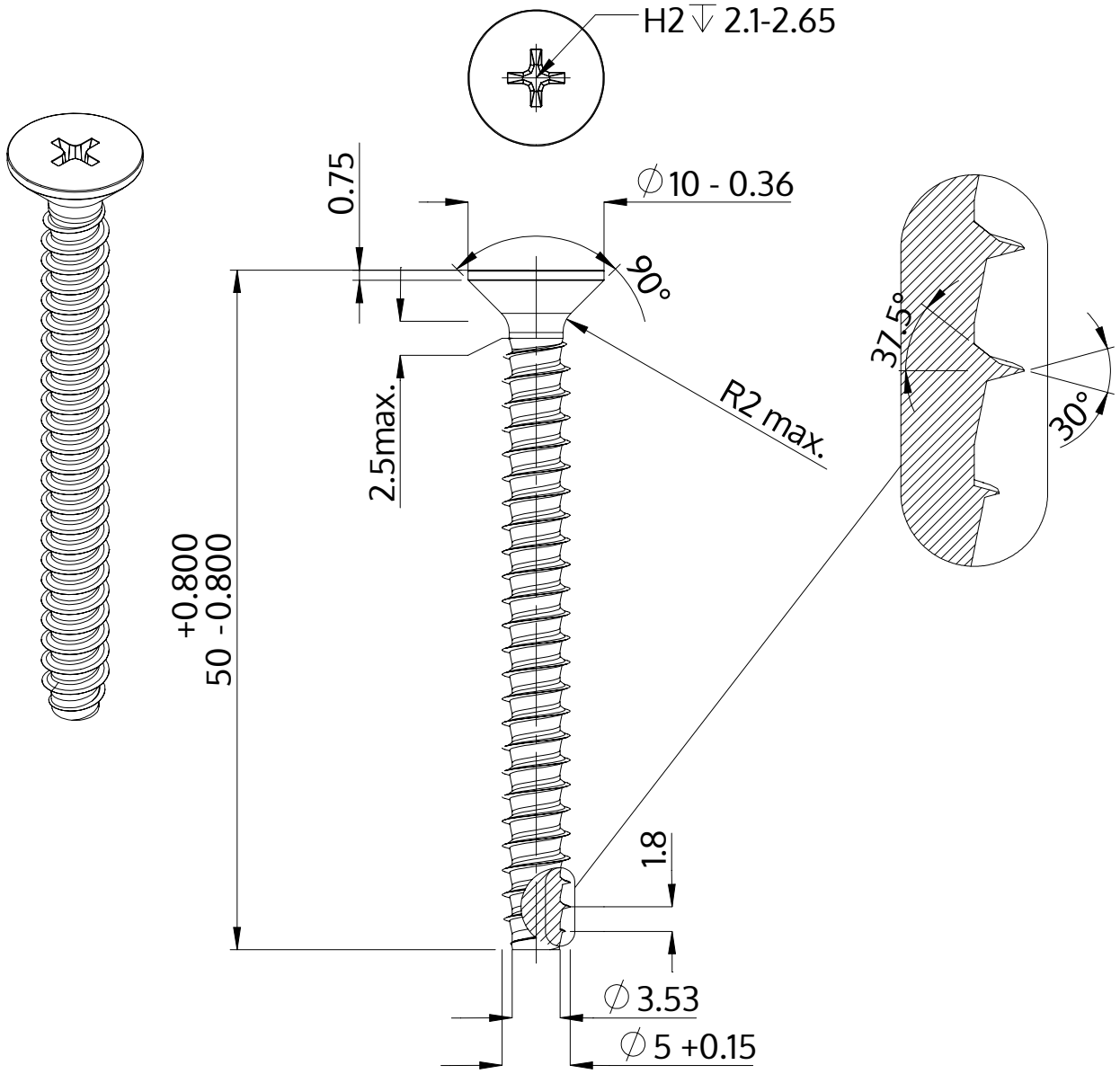


| | |
|---|---|
| Beskrivning | STP33 5.0x50.0 - H2 |
| Material | rostfritt stål A2 |
| Yta | blank och passiviserad |
| Vikt | 5.593 kg / 1000 styck |

| | | |
|---|---|---|
| SCREWERK | **STP330500500E** | |
| Metrisk skiss A4 | Skala 2:1 | 2024-10 |