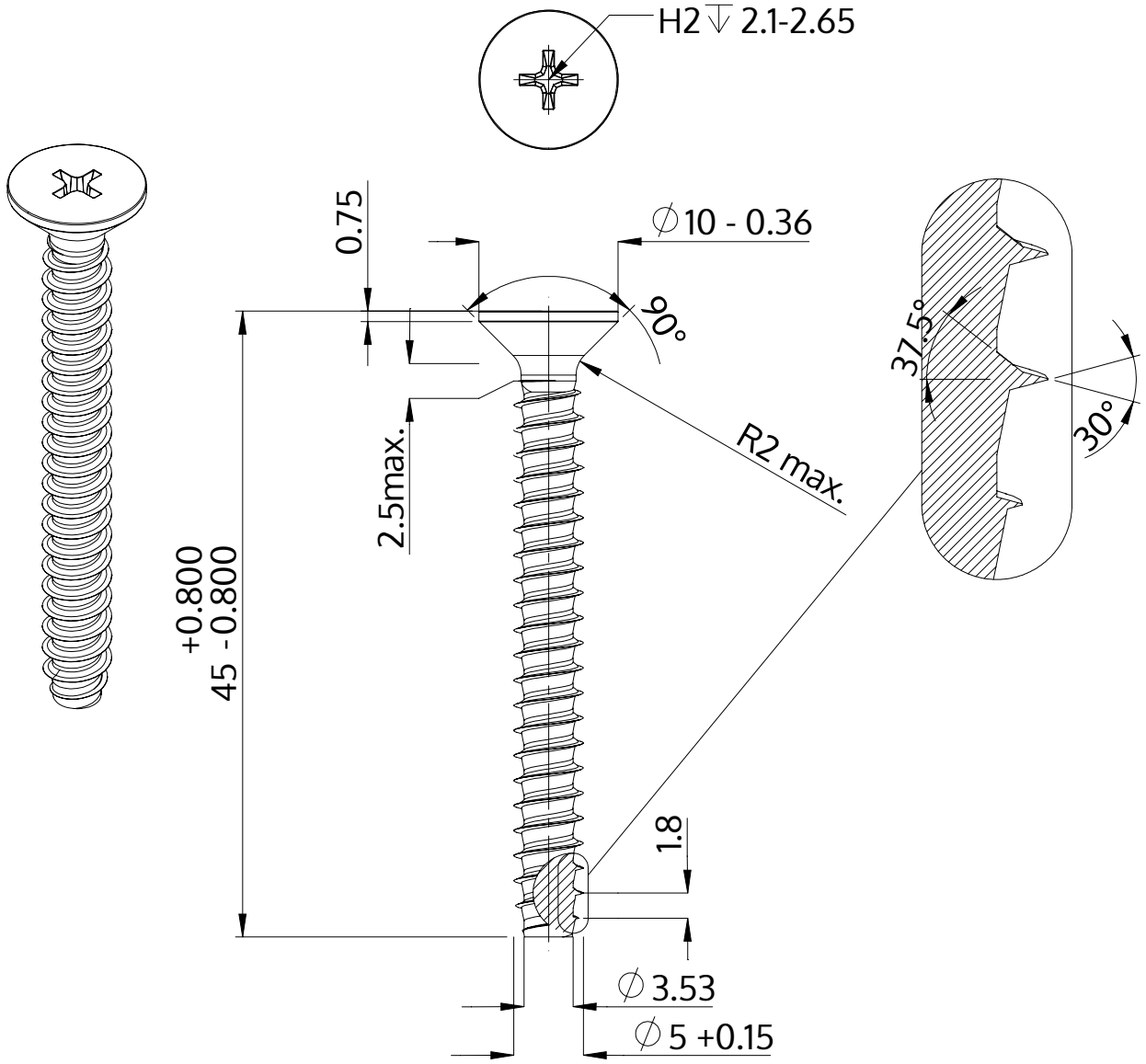

Açıklaması	STP33 5.0x45.0 - H2
Malzeme	Çelik, sertleştirilmiş
Kaplama	ZnNi siyah-pasifleştirilmiştir, temperlenmistir, kaplanmış
Ağırlık	5.120 kg / 1000 Adet

SCREWERK	**STP330500450B**	
Metrik çizim A4	Ölçeklendirme None:1	2024-04