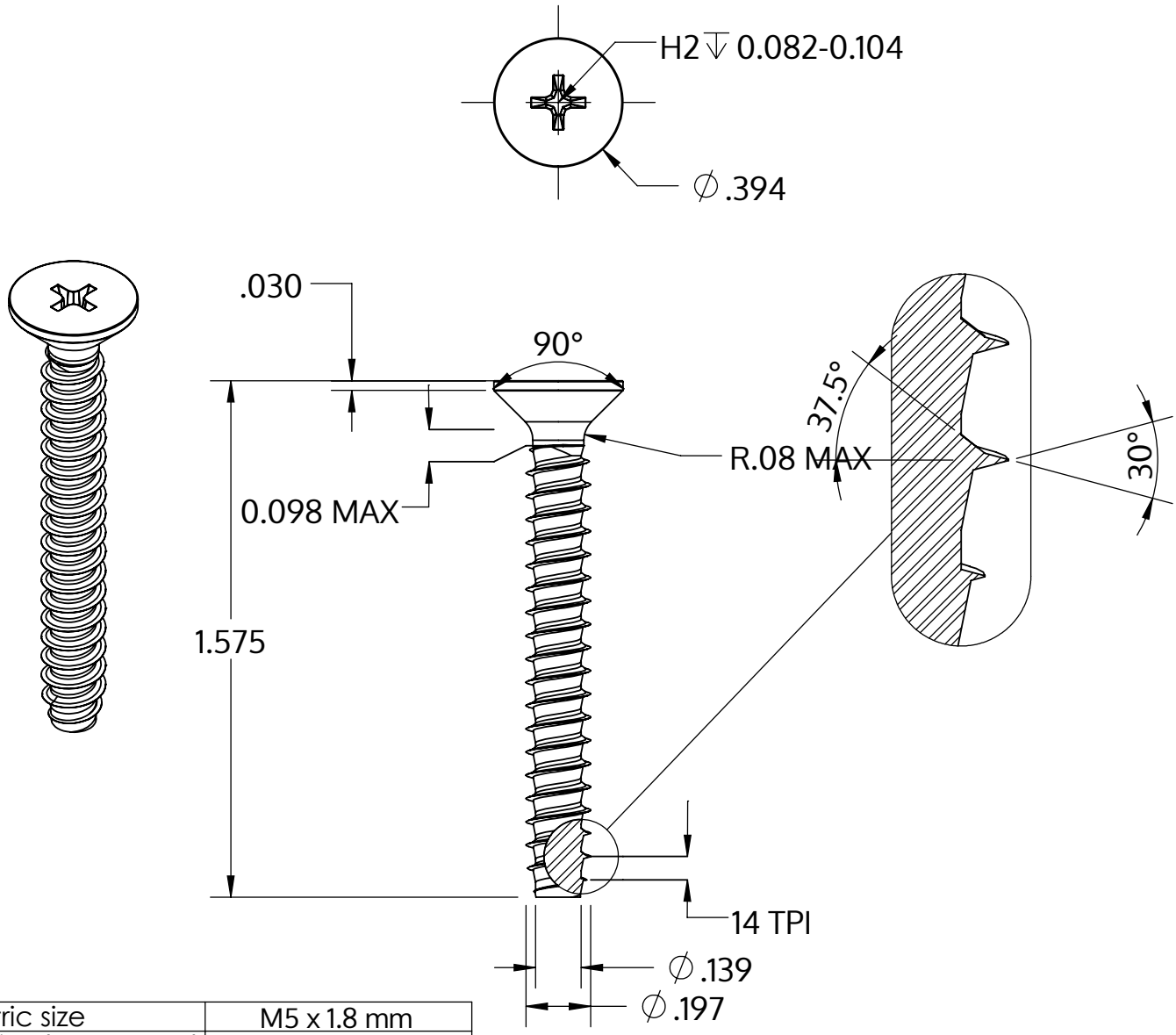

Metric size	M5 x 1.8 mm
US size (converted)	#11-14
	Tolerances [inch]
Length	+/- 0.031
Head diameter	+0 / -0.014
Head height	
Thread diameter	+0.005 / -0

Descripción	STP33 5.0x40.0 - H2
Material	Acero Inoxidable A2
Superficie	Laminado brillante, barnizado y pasivado
Peso	4.647 kg / 1000 Piezas

SCREWERK

STP330500400E

_Zoll Zeichnung Größe A	Escalada 2:1	2024-10