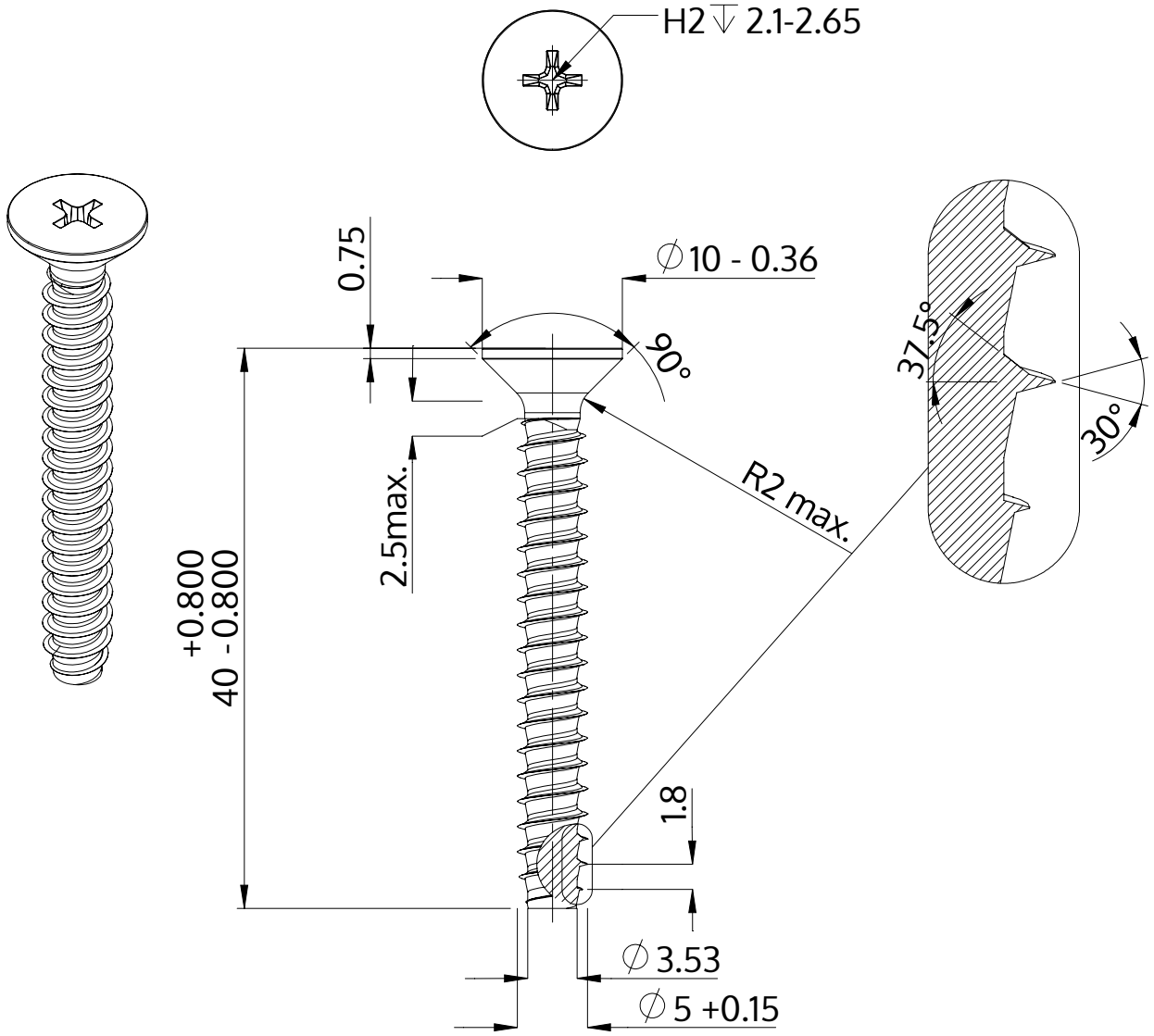

Descriere	STP33 5.0x40.0 - H2
Material	oţel inoxidabil A4
Exterior	neacoperit, murat și pasivat
Greutate	4.647 kg / 1000 unități

SCREWERK	**STP330500400C**	
Desen metric A4	Scalarea 2:1	2024-10