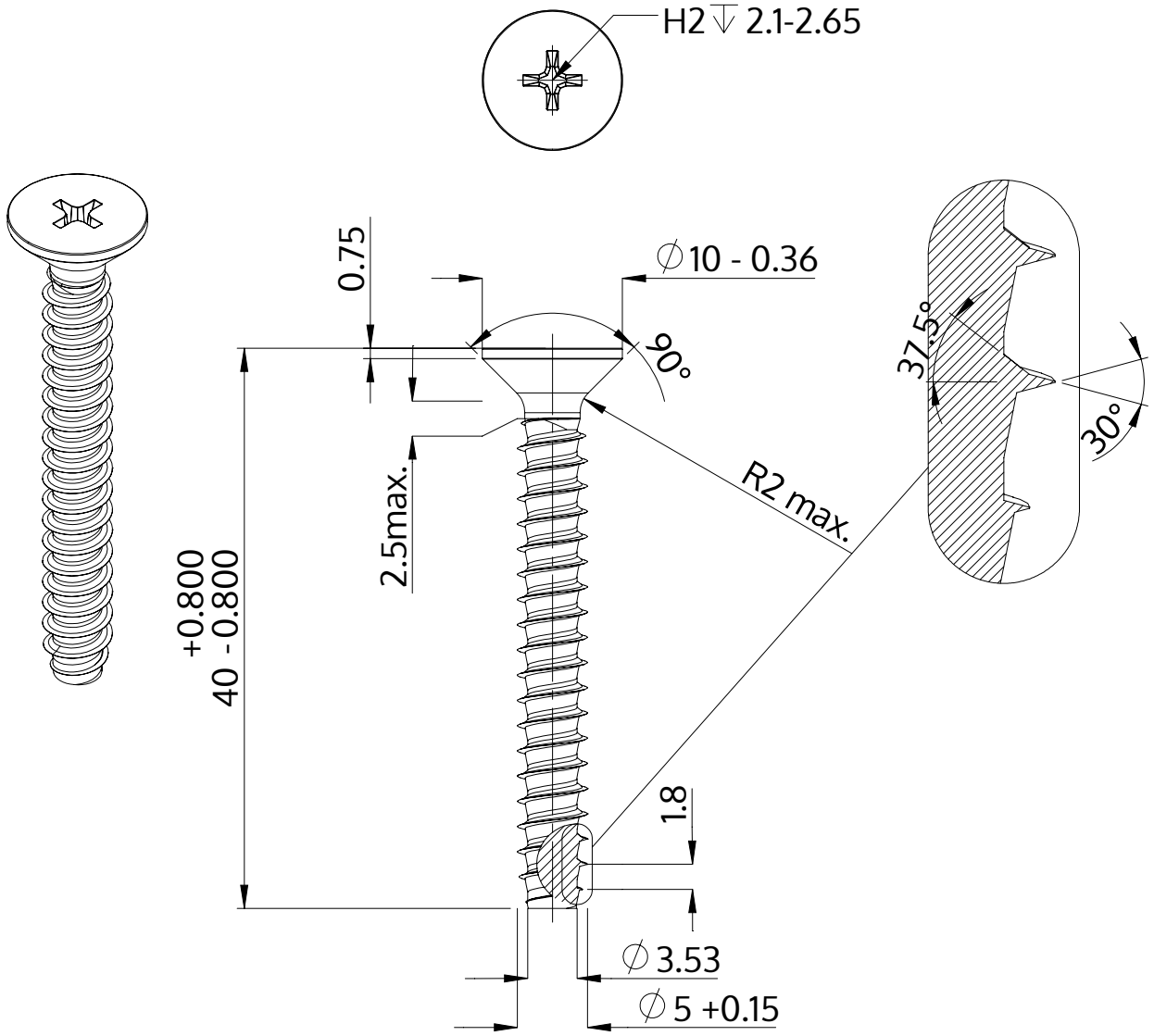

Description	STP33 5.0x40.0 - H2
Matière	acier inoxydable A4
Surface	brillant décapé et passivé
Poids	4.647 kg / 1000 Unité

SCREWERK	**STP330500400C**	
Dessin métrique A4	Redimensionner 2:1	2024-10