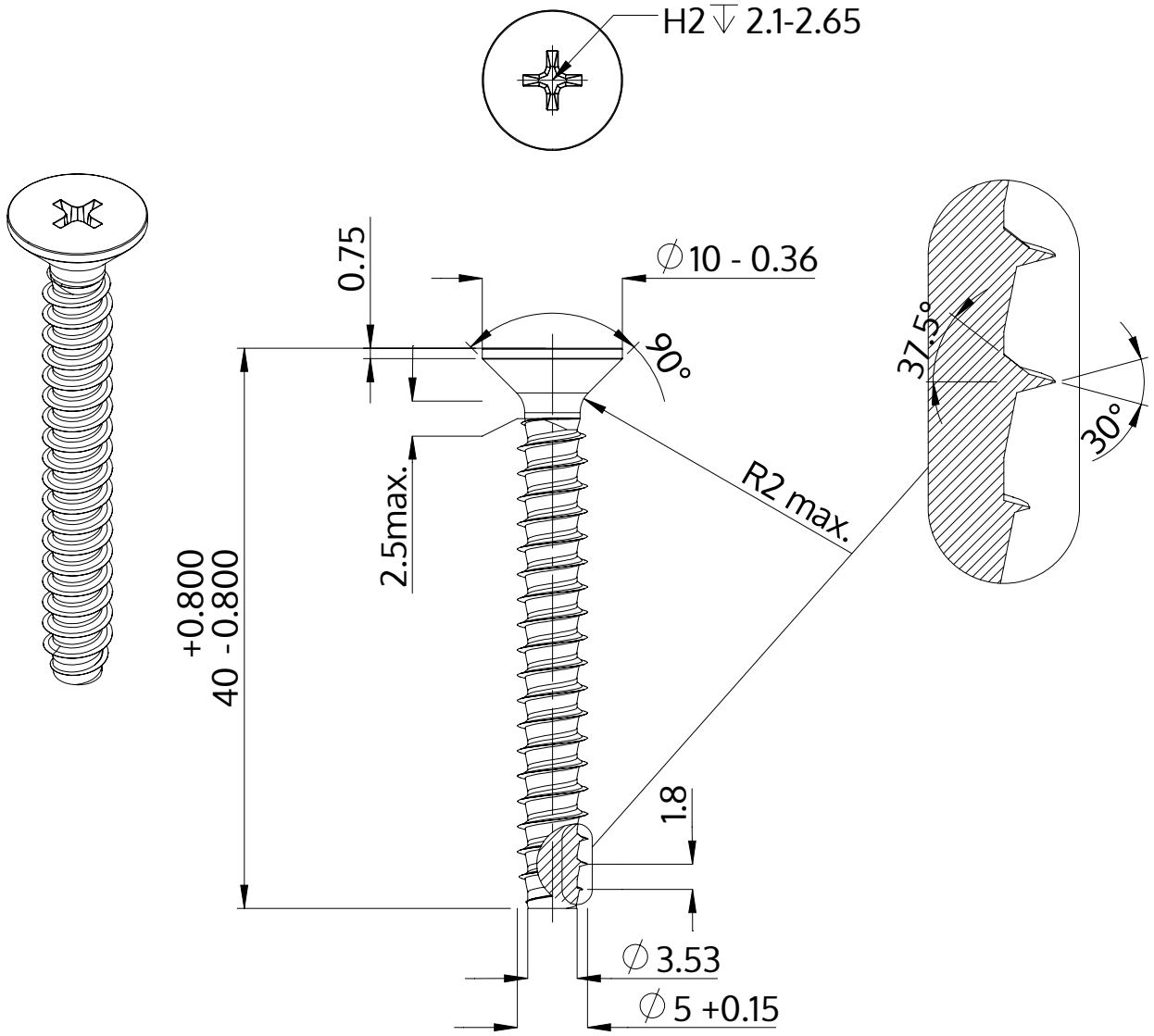

Descripción	STP33 5.0x40.0 - H2
Material	Acero Inoxidable
Superficie	Laminado brillante, barnizado y pasivado
Peso	4.647 kg / 1000 Piezas

SCREWERK	**STP330500400C**	
Diseño métrico	Escalada 2:1	2024-10