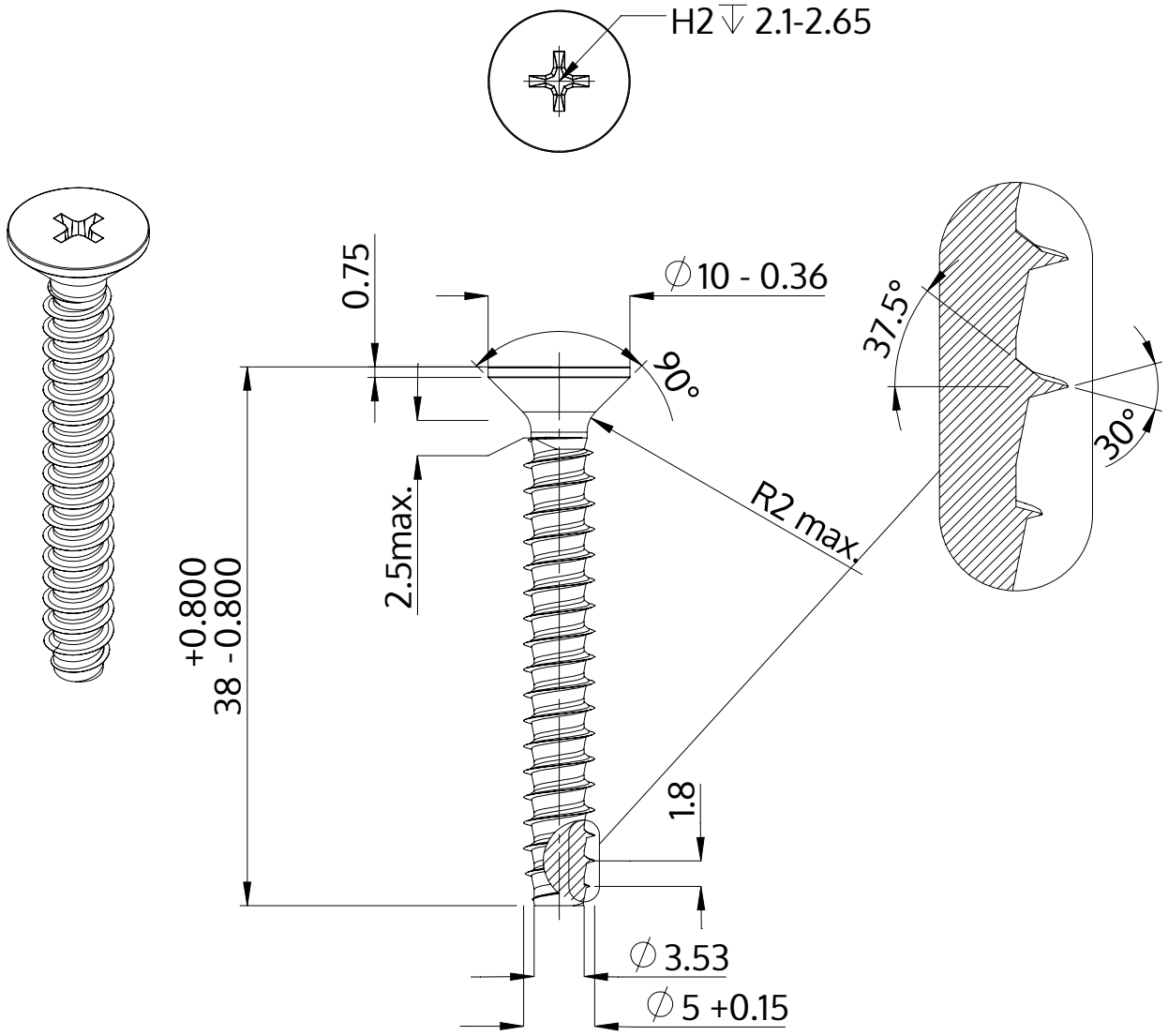

Descripción	STP33 5.0x38.0 - H2
Material	Acero Inoxidable A2
Superficie	Laminado brillante, barnizado y pasivado
Peso	4.457 kg / 1000 Piezas

SCREWERK	**STP330500380E**	
Diseño métrico	Escalada None:1	2024-04