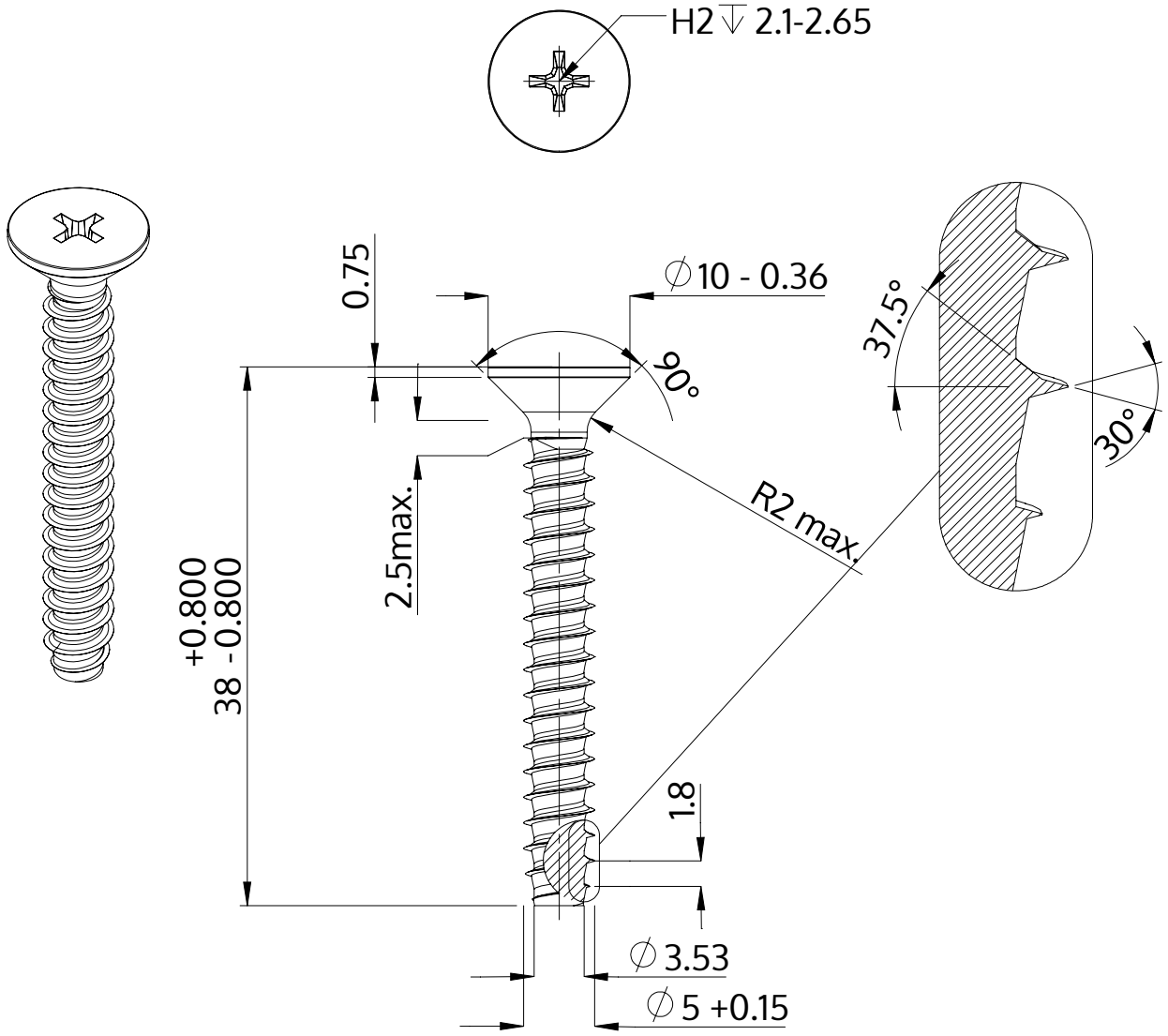

Açıklaması	STP33 5.0x38.0 - H2
Malzeme	Paslanmaz Çelik A4
Kaplama	Parlak, cilalanmış ve pasifleştirilmiştir
Ağırlık	4.457 kg / 1000 Adet

SCREWERK	**STP330500380C**	
Metrik çizim A4	Ölçeklendirme 2:1	2024-10