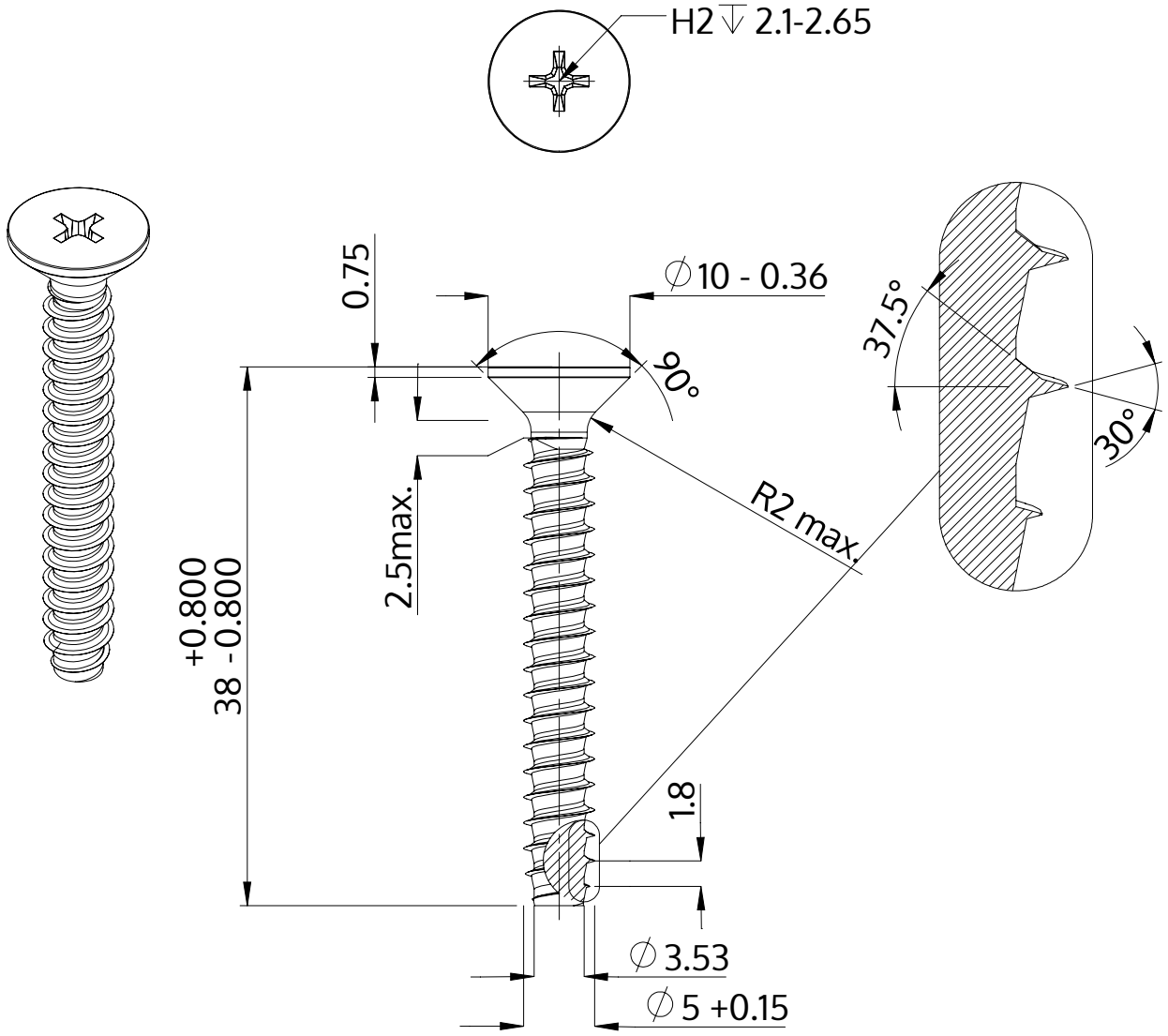

Описание	STP33 5.0x38.0 - H2
Материал	неръждаема стомана A4
Повърхност	гланциран, полиран, пасиваран
Тегло	4.457 kg / 1000 Бройка

SCREWERK	**STP330500380C**	
Метричен дизайн A4	Мащаб 2:1	2024-10