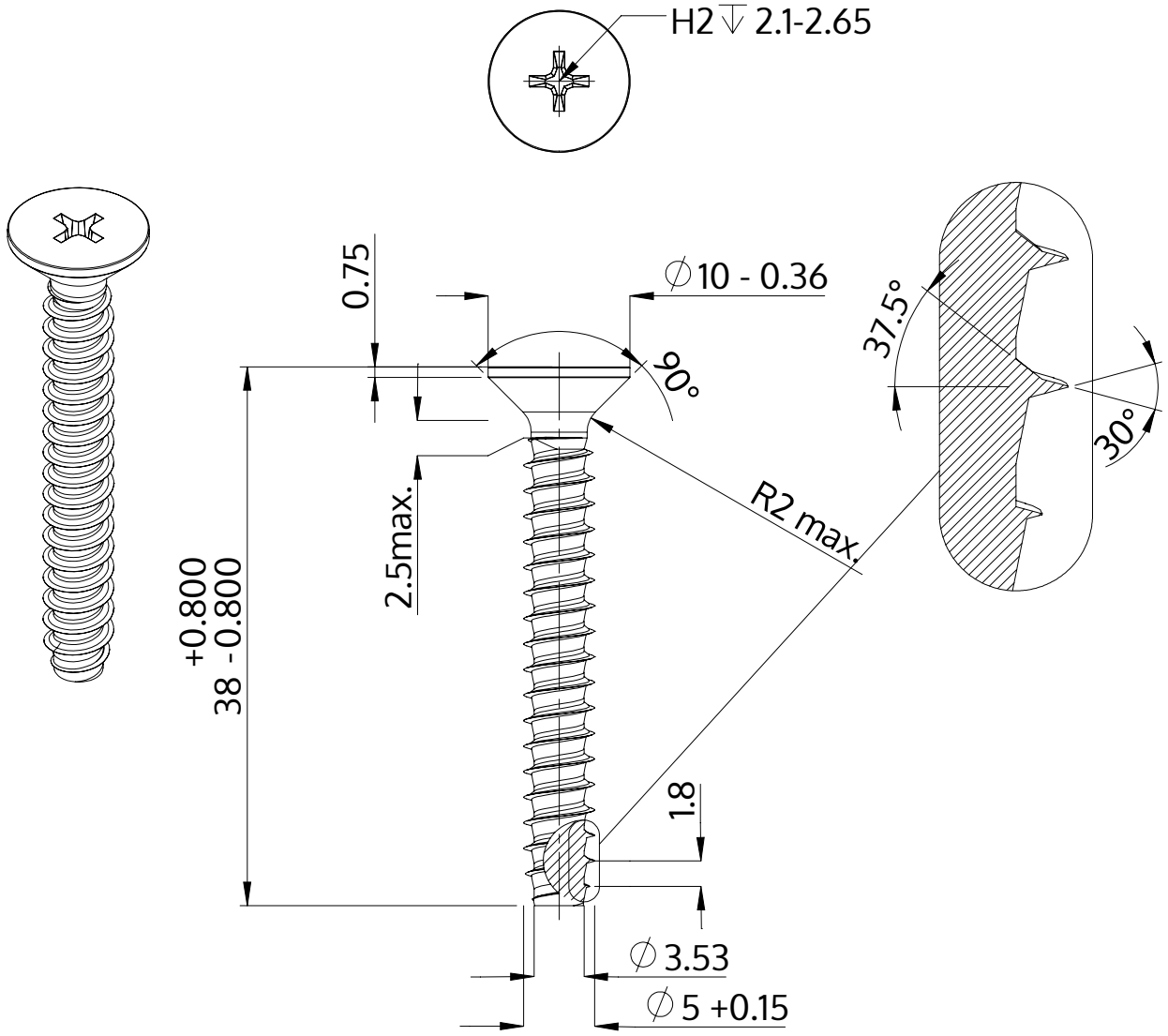

Descrição	STP33 5.0x38.0 - H2
Material	aço, endurecido
Superfície	Zincado Niquelado Galvanizado, Passivado negro
Peso	4.457 kg / 1000 peças

SCREWERK	**STP330500380B**	
Desenho Métrico A4	Escala 2:1	2024-10