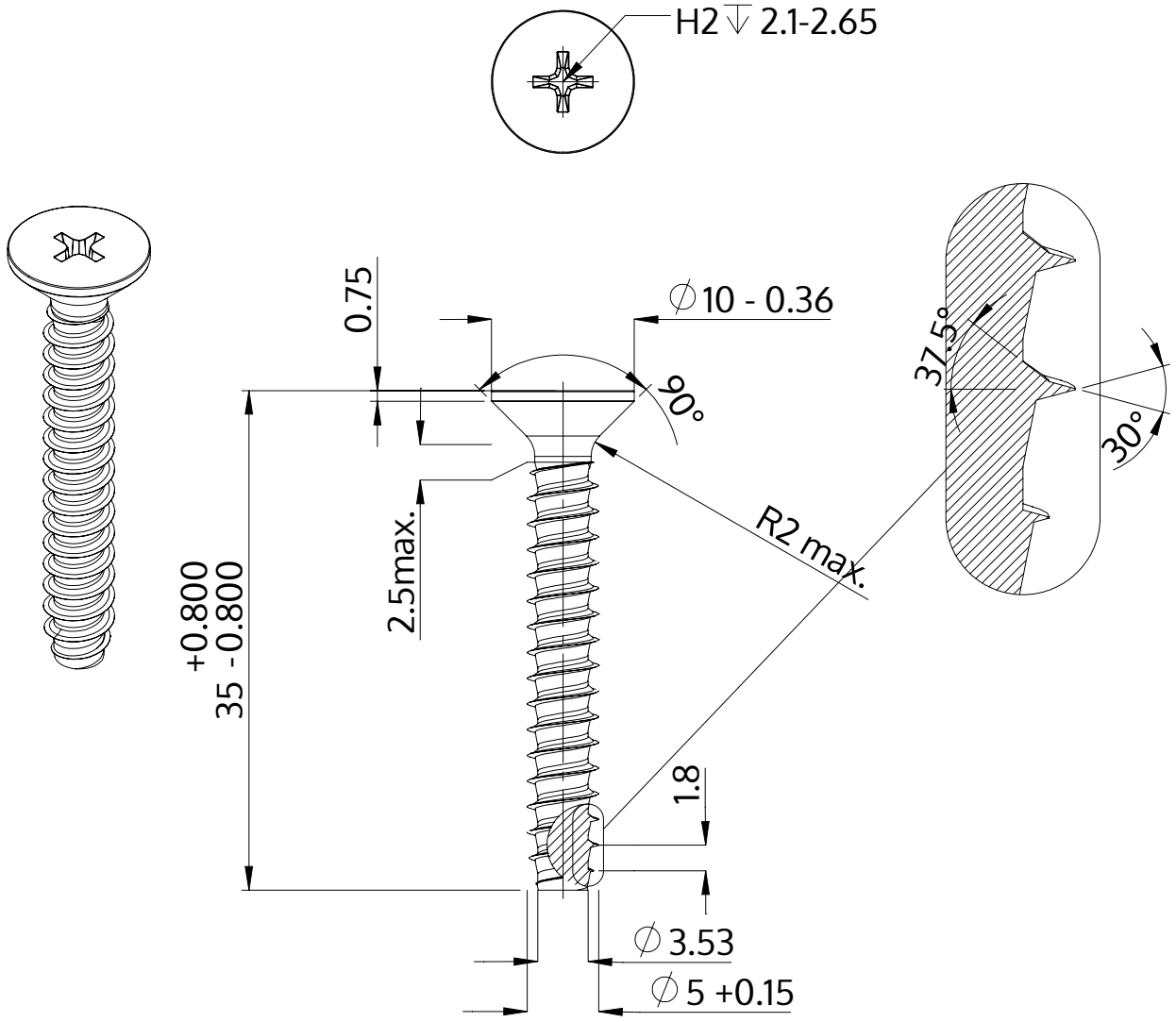

Descrizione	STP33 5.0x35.0 - H2
Materiale	acciaio inossidabile A4
Superficie	bianco-decapato e passivato
Peso	4.174 kg / 1000 pezzi

SCREWERK	**STP330500350C**	
Disegno metrico A4	Scala 2:1	2024-10