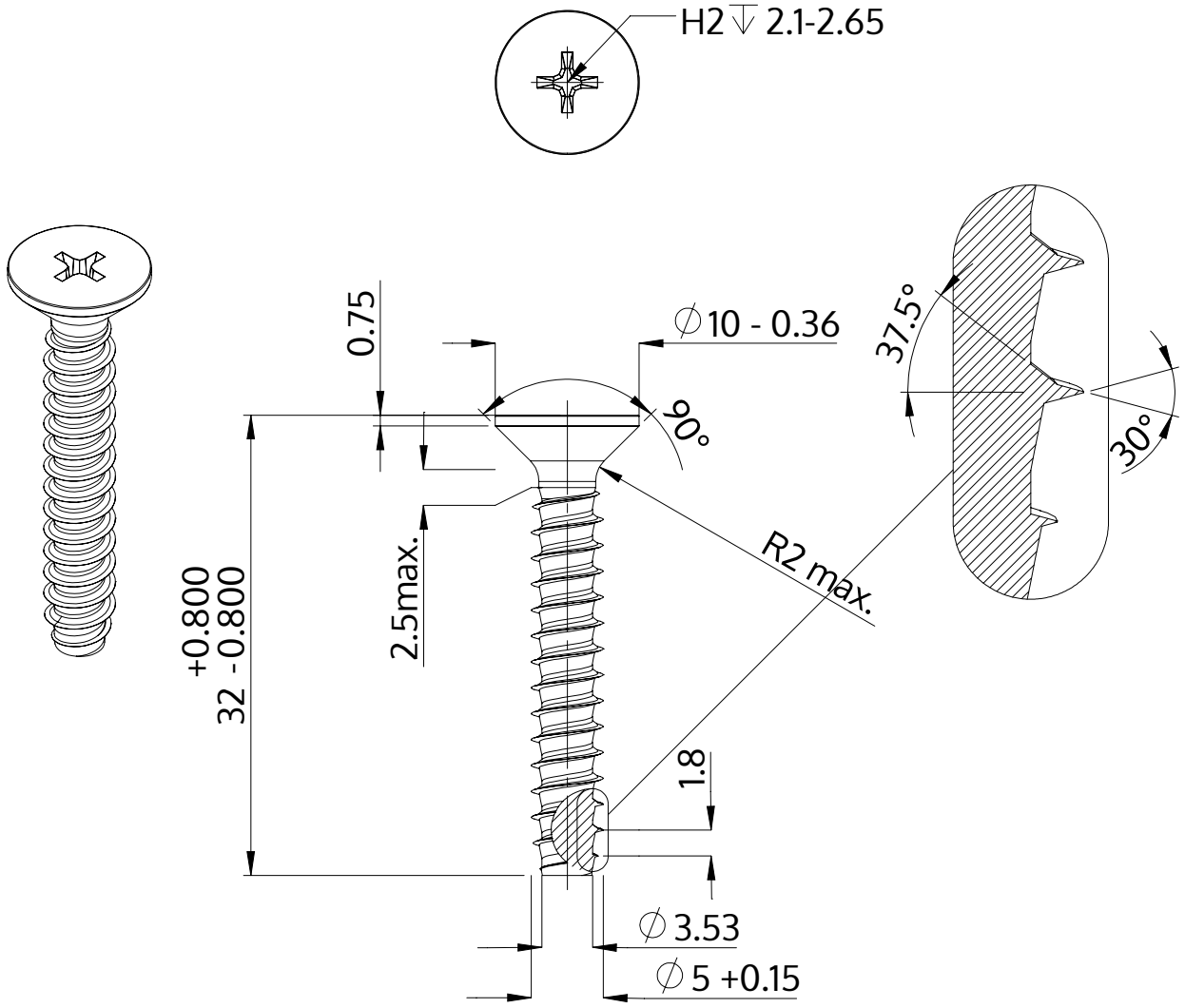

Description	STP33 5.0x32.0 - H2
Matière	acier inoxydable A4
Surface	brillant décapé et passivé
Poids	3.890 kg / 1000 Unité

SCREWERK	**STP330500320C**	
Dessin métrique A4	Redimensionner 2:1	2024-10