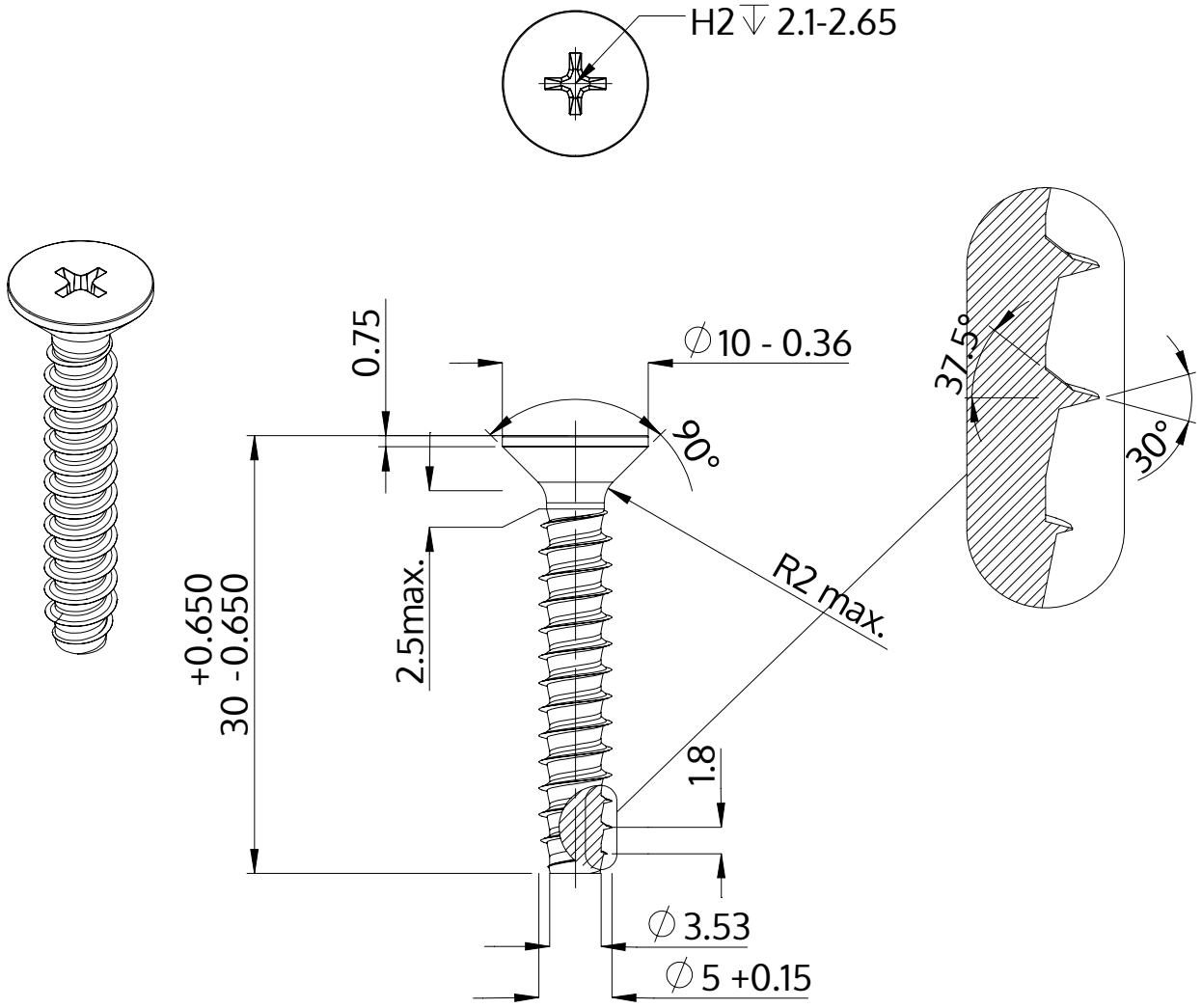

Descrição	STP33 5.0x30.0 - H2
Material	inox A2
Superfície	Decapado e passivado
Peso	3.701 kg / 1000 peças

SCREWERK	**STP330500300E**	
Desenho Métrico A4	Escala 2:1	2024-10