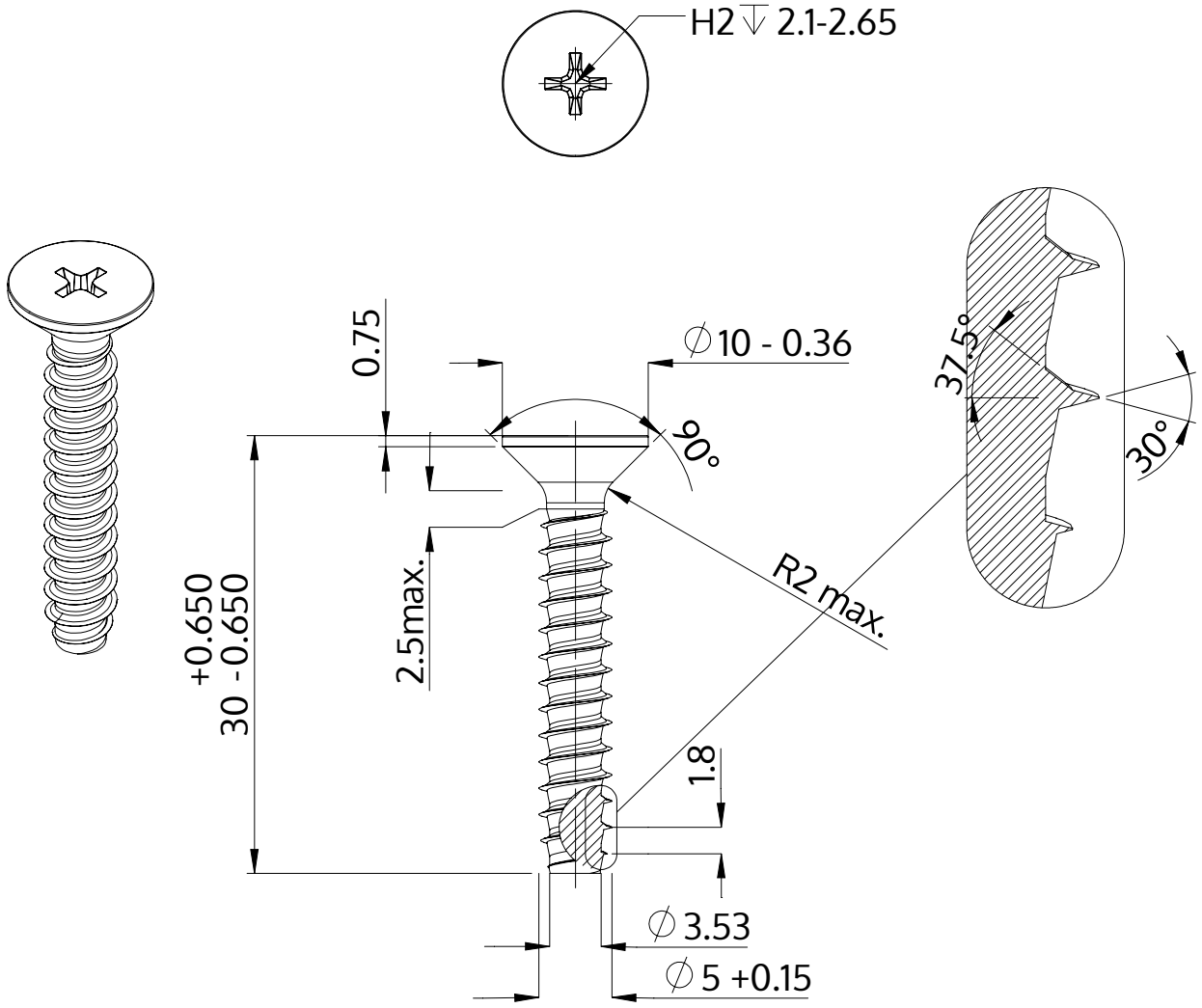

Descrizione	STP33 5.0x30.0 - H2
Materiale	acciaio, temprato
Superficie	Placcato Zinco-Nichel, passivato nero, ricotto, sigillato
Peso	3.701 kg / 1000 pezzi

SCREWERK	**STP330500300B**	
Disegno metrico A4	Scala 2:1	2024-10