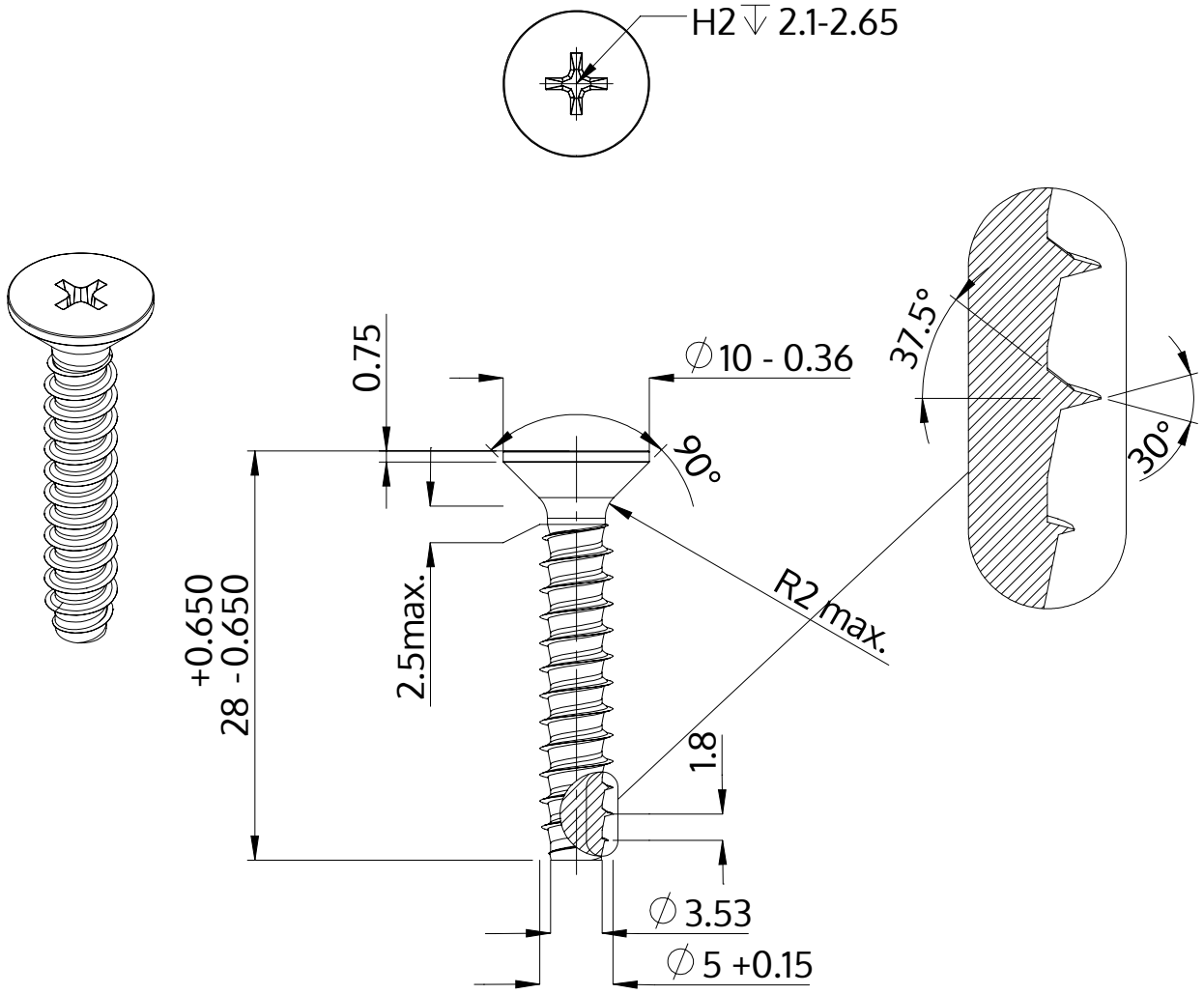


| | |
|---|---|
| Описание | STP33 5.0x28.0 - H2 |
| Материал | неръждаема стомана A4 |
| Повърхност | гланциран, полиран, пасиваран |
| Тегло | 3.511 kg / 1000 Бройка |

| | | |
|---|---|---|
| SCREWERK | **STP330500280C** | |
| Метричен дизайн A4 | Мащаб 2:1 | 2024-10 |