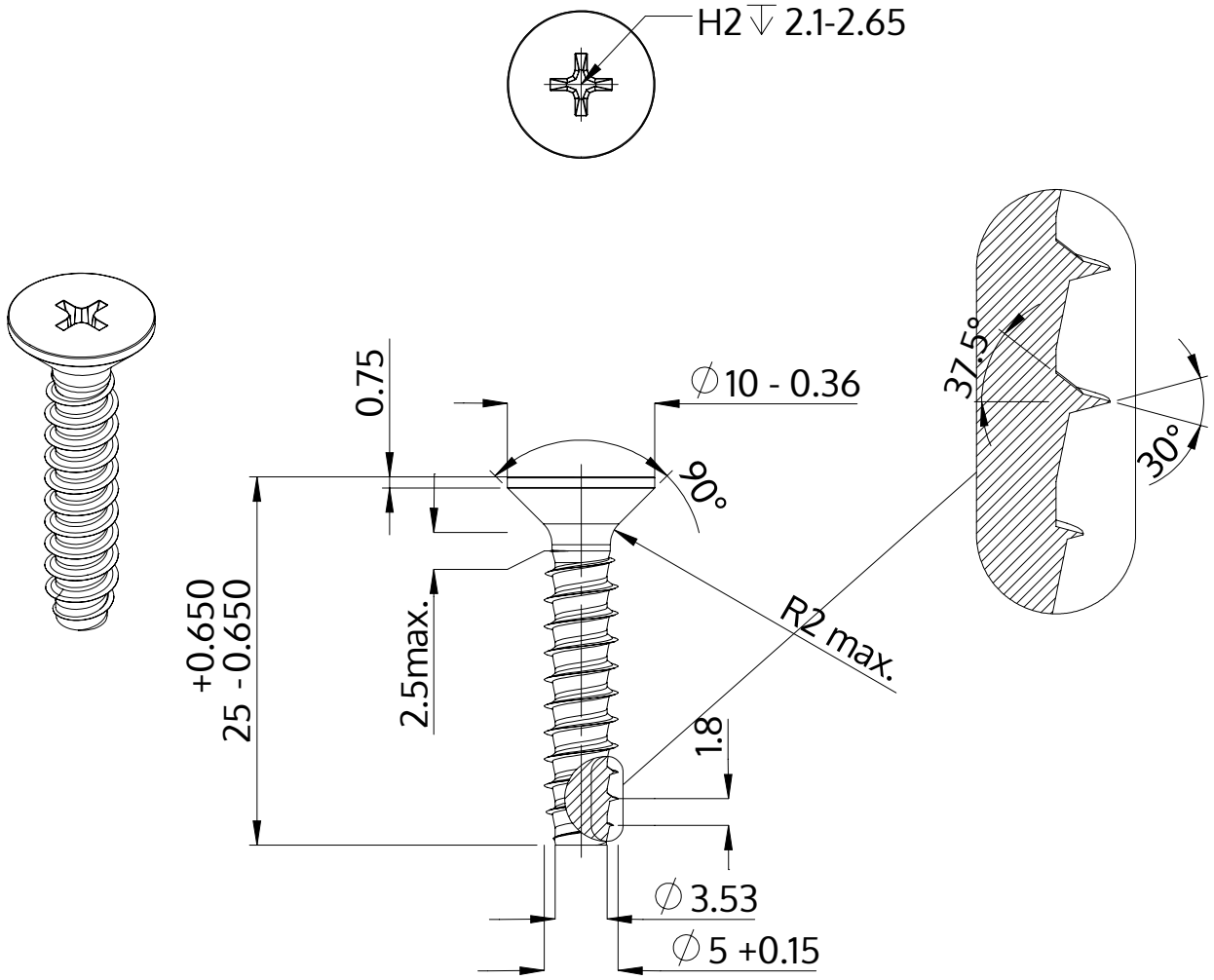

Beschrijving	STP33 5.0x25.0 - H2
Materiaal	veredeld staal
Oppervlak	verzinkt 5-7 µm, getempert, blauw / transparant gepassiveerd
Gewicht	3.228 kg / 1000 stuk

SCREWERK	**STP330500250S**	
Metrische tekening A4	Schaal 2:1	2024-05