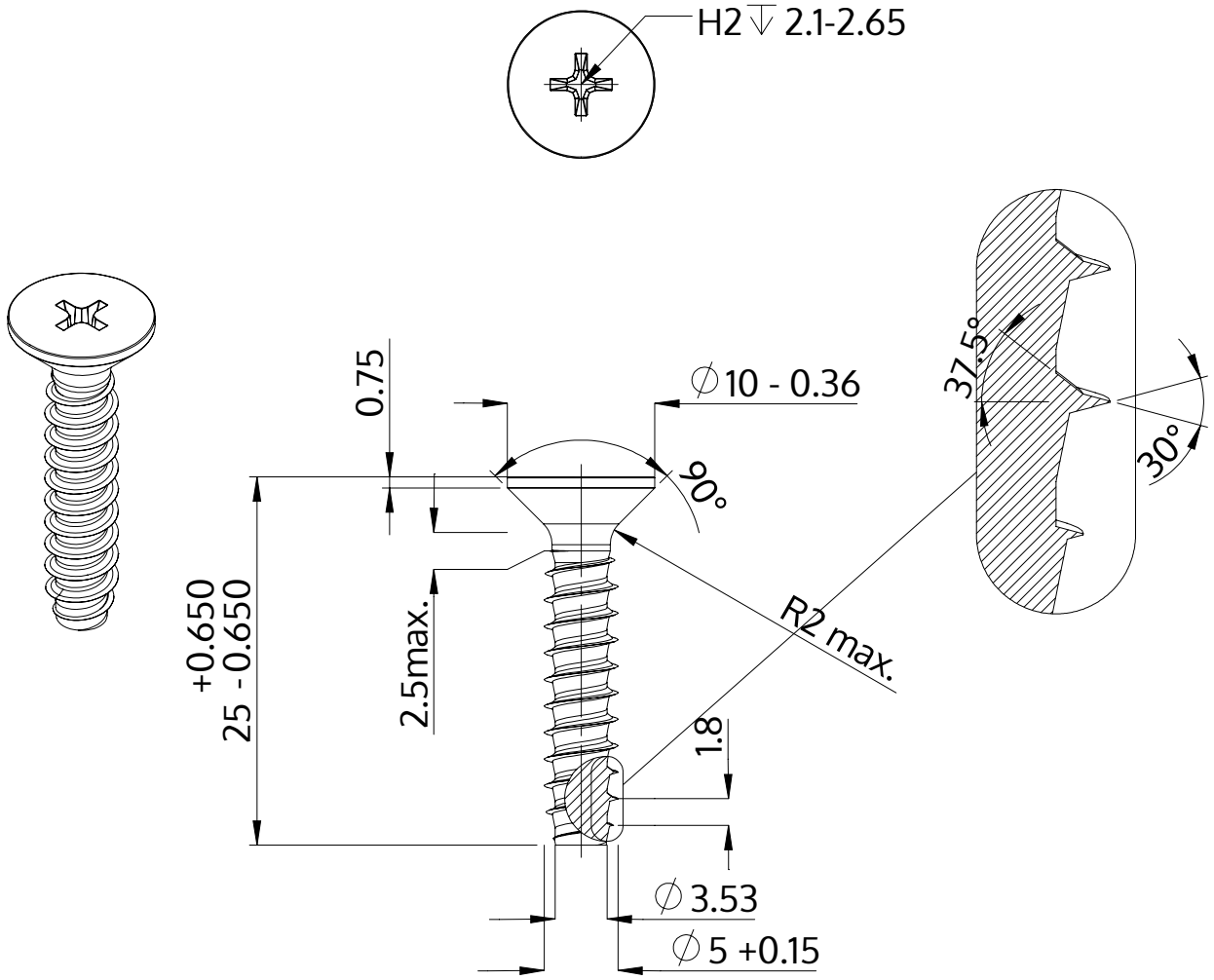

Beschreibung	STP33 5.0x25.0 - H2
Werkstoff	Edelstahl A2
Oberfläche	blank, gebeizt und passiviert
Gewicht	3.228 kg / 1000 Stück

SCREWERK	**STP330500250E**	
Metrische Zeichnung A4	Skalierung 2:1	2024-10