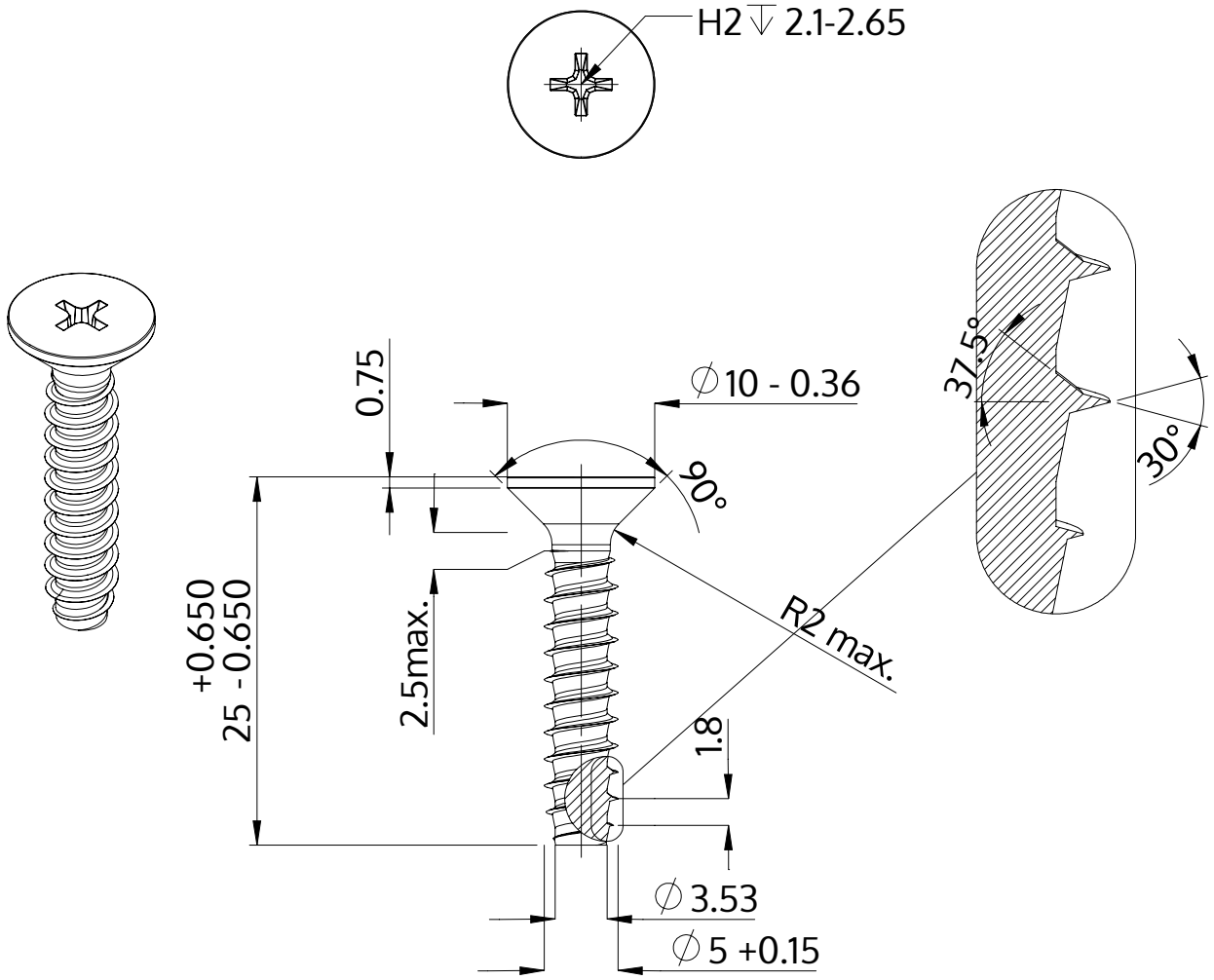


| | |
|---|---|
| Beskrivning | STP33 5.0x25.0 - H2 |
| Material | stål, härdat |
| Yta | ZnNi svart-passiviserad/Cr-VI-fri, härdad, förseglad |
| Vikt | 3.228 kg / 1000 styck |

| | | |
|---|---|---|
| SCREWERK | **STP330500250B** | |
| Metrisk skiss A4 | Skala 2:1 | 2024-10 |