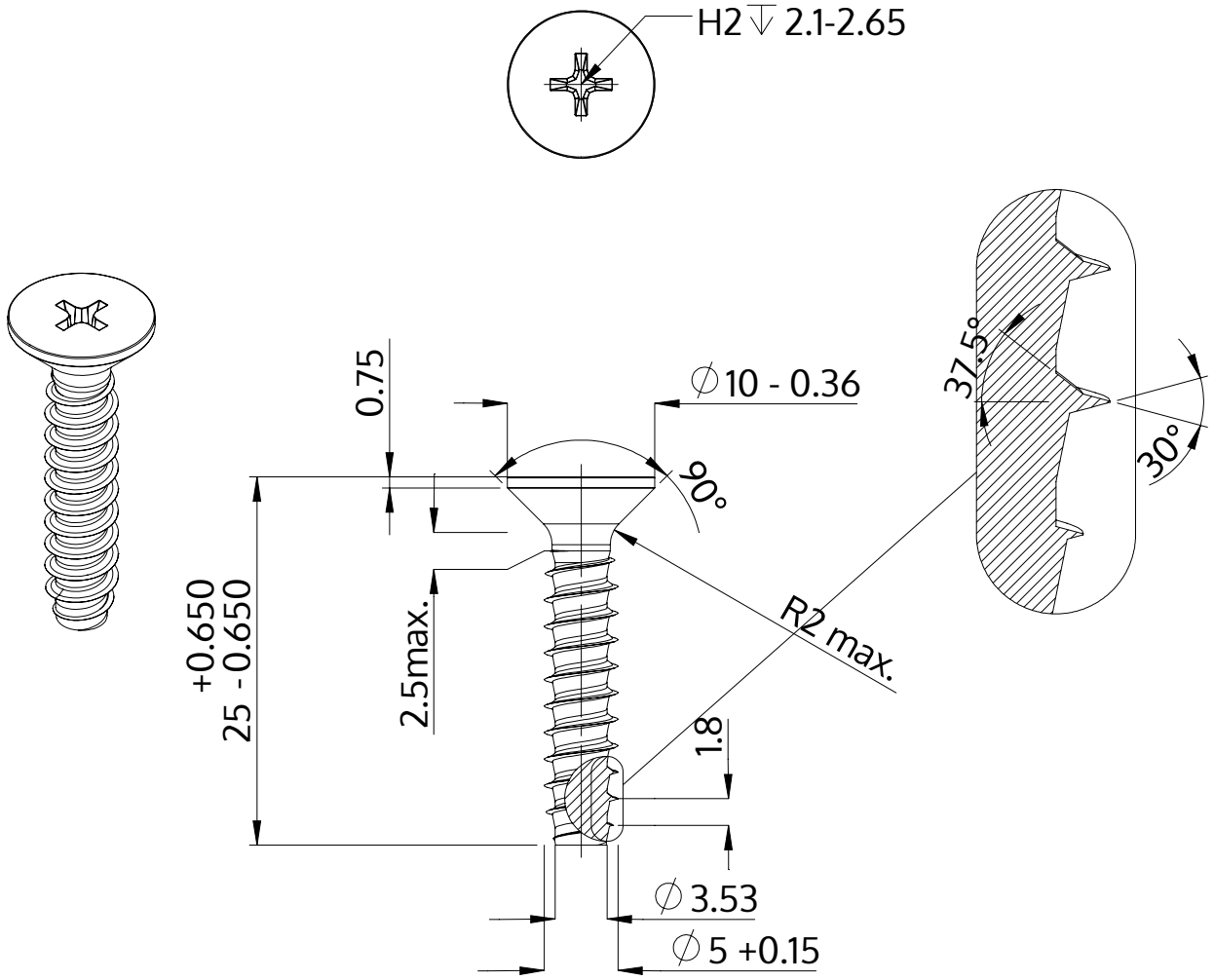

Описание	STP33 5.0x25.0 - H2
Материал	стомана, закалена
Повърхност	цинково и никелово покритие, Черен, пасивиран, темпериран, херметизация
Тегло	3.228 kg / 1000 Бройка

SCREWERK	**STP330500250B**	
Метричен дизайн A4	Мащаб None:1	2024-04