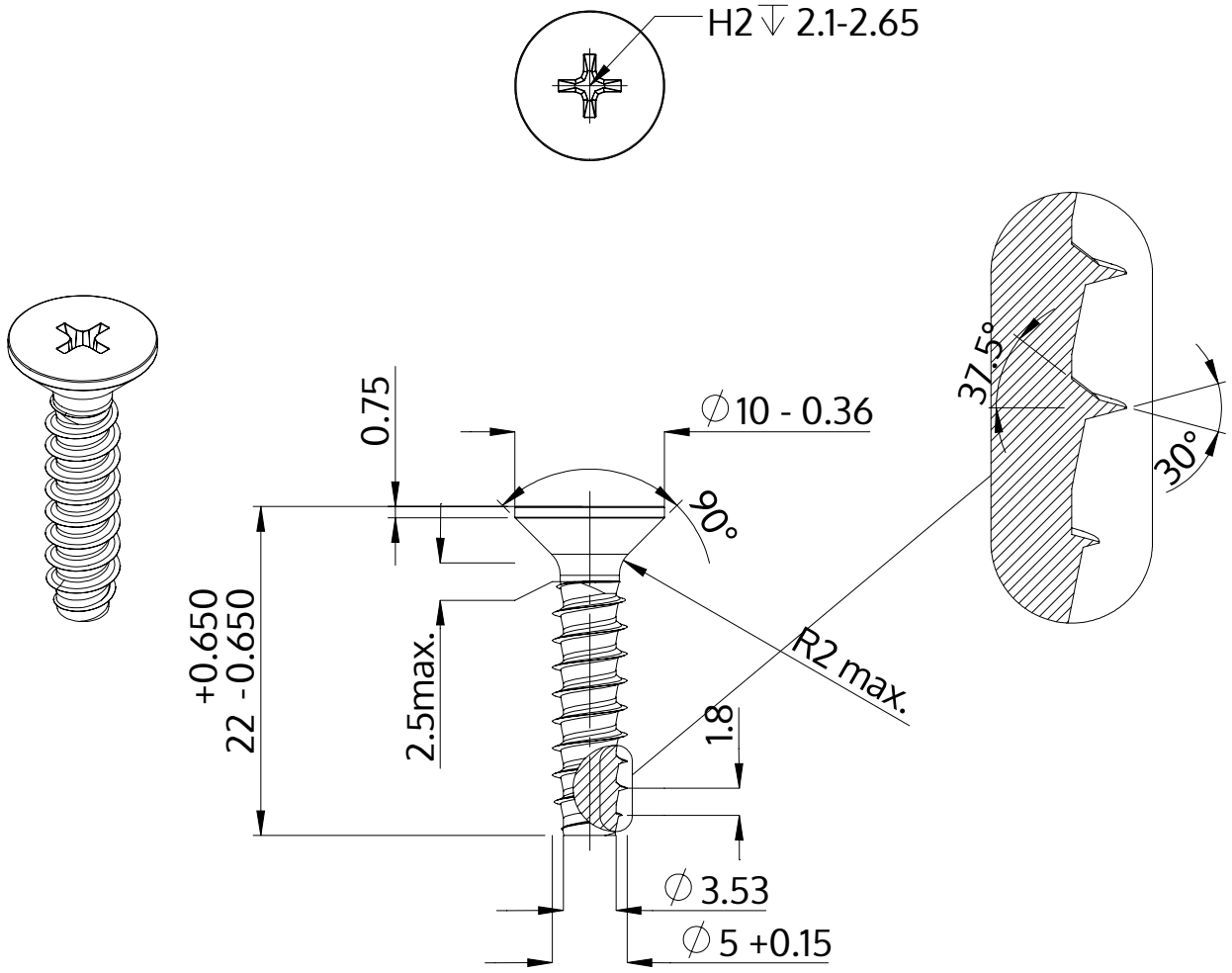

Beskrivning	STP33 5.0x22.0 - H2
Material	rostfritt stål A4
Yta	blank och passiviserad
Vikt	2.944 kg / 1000 styck

SCREWERK	**STP330500220C**	
Metrisk skiss A4	Skala 2:1	2024-10